Tèl : 03 87 84 43 87
https://www.batifer.com

Porte serviettes coulissant aluminium

emuca

Page 993 du catalogue Batifer

Descriptif détaillé

Coulissement doux et silencieux avec roulements en nylon.
Très astucieux, il peut se monter à la verticale ou à l'horizontale.
Possibilité de fixer la ferrure sur le côté gauche ou droit de l'armoire, ou sous le panneau supérieur.
Longueur d'extension 320 mm.
Aluminium anodisé.

Tableau des références produits

RÉFÉRENCE	RÉF. FOURNISSEUR	VENDU PAR	TYPE	LARGEUR D'INSTALLATION	FINITION
338446	510.50.915	1	1 bras	53 mm	Argent
338447	510.50.925	1	2 bras	93 mm	Argent
338448	510.50.935	1	3 bras	138 mm	Argent
338443	510.50.715	1	1 bras	53 mm	Blanc
338444	510.50.725	1	2 bras	93 mm	Blanc
338445	510.50.735	1	3 bras	138 mm	Blanc
338440	510.50.225	1	1 bras	53 mm	Chromé
338441	510.50.225	1	2 bras	93 mm	Chromé
338442	510.50.235	1	3 bras	138 mm	Chromé

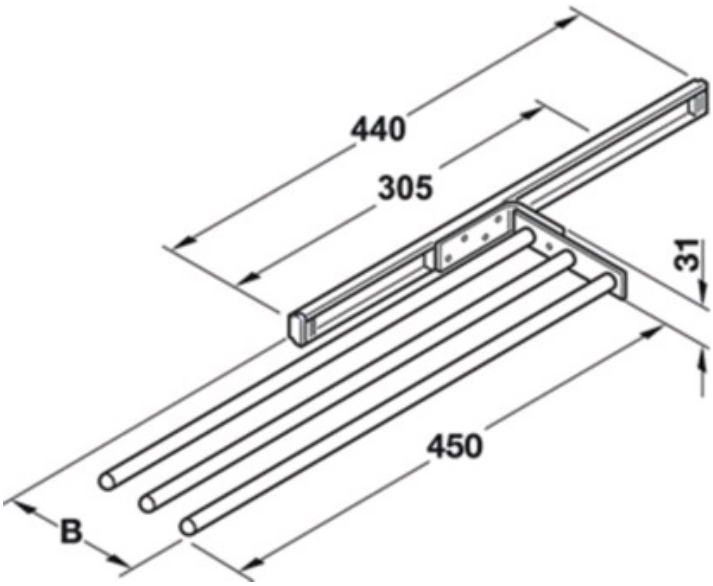
440
305
31
450
B

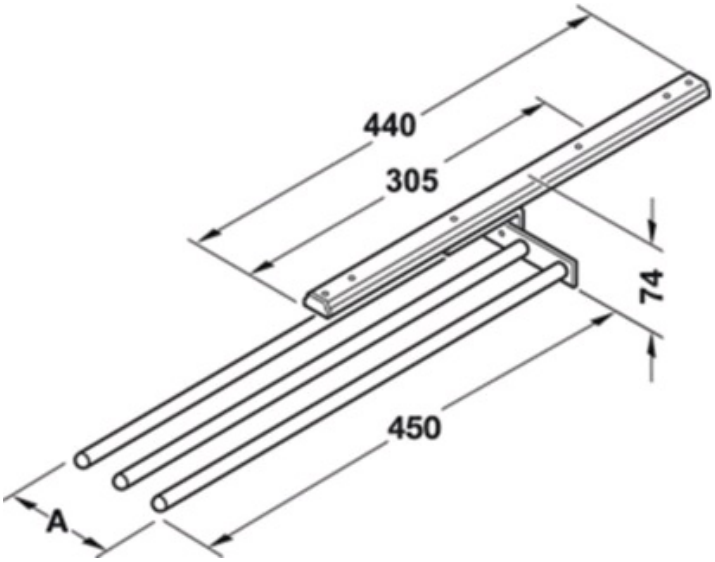
440
305
74
450
A