Tèl : 03 87 84 43 87
https://www.batifer.com

Porte serviettes coulissant aluminium

HAFELE

Descriptif détaillé

Coulissement doux et silencieux avec roulements en nylon.
Très astucieux, il peut se monter à la verticale ou à l'horizontale.
Possibilité de fixer la ferrure sur le côté gauche ou droit de l'armoire, ou sous le panneau supérieur.
Les modèles 2 et 3 bras sont orientables à 90° en desserant la vis de retenue.
Longueur 460 mm.
Longueur d'extension 305 mm.
Aluminium anodisé.

Tableau des références produits

RÉFÉRENCE	FINITION	MODÈLE	RÉF. FOURNISSEUR	VENDU PAR
338446	Argent	1 bras	510.50.915	1
338447	Argent	2 bras	510.50.925	1
338448	Argent	3 bras	510.50.935	1
338443	Blanc	1 bras	510.50.715	1
338444	Blanc	2 bras	510.50.725	1
338445	Blanc	3 bras	510.50.735	1
338440	Chromé	1 bras	510.50.225	1
338441	Chromé	2 bras	510.50.225	1
338442	Chromé	3 bras	510.50.235	1
478614	Noir	1 bras	510.50.315	1
478615	Noir	2 bras	510.50.325	1
478616	Noir	3 bras	510.50.335	1

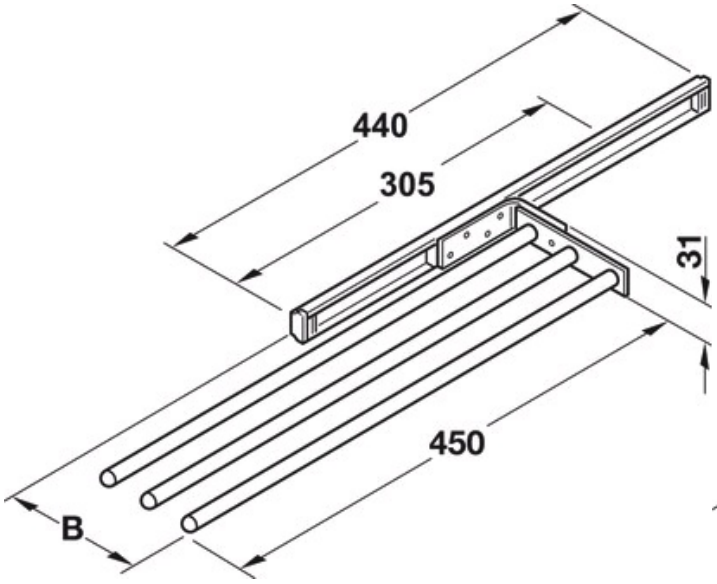
440
305
31
450
B

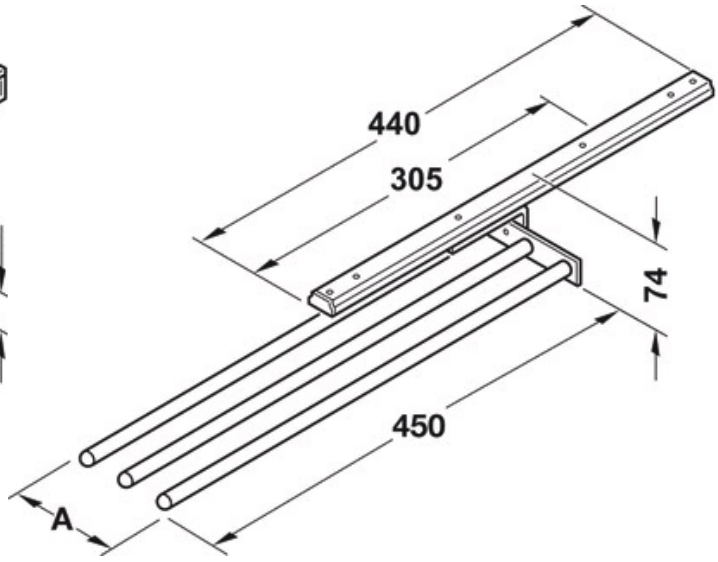
440
305
74
450
A