Tèl : 03 87 84 43 87
https://www.batifer.com

Monture simple HERCULE

MANTION

Page 482 du catalogue Batifer

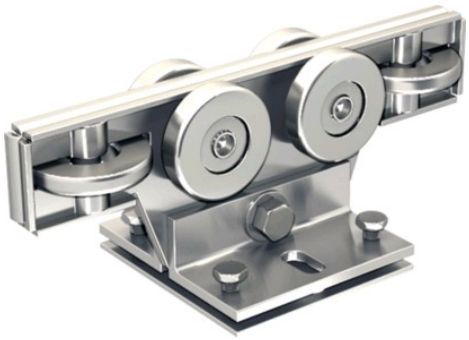

Descriptif détaillé

Monture avec galets de guidage acier montés sur roulements de précision.

Tableau des références produits
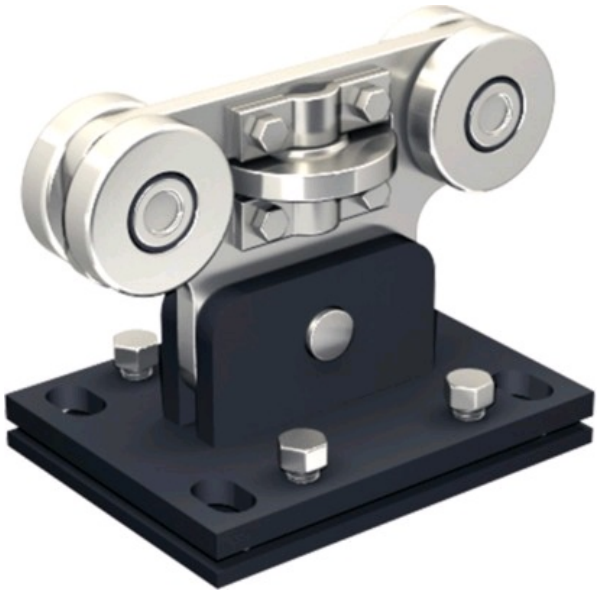
RÉFÉRENCE	RAIL ASSOCIÉ	RÉF. FOURNISSEUR	VENDU PAR
139853	9050	9952S	1