Tèl : 03 87 84 43 87
https://www.batifer.com

# Galet avant HERCULE pour portail coulissant

MANTION

Page 482 du catalogue Batifer

## Descriptif détaillé

Pour rails HERCULE 9050 ou 9060.

### Tableau des références produits

| RÉFÉRENCE | RÉF. FOURNISSEUR | RAIL ASSOCIÉ | VENDU PAR |
|---|---|---|---|
| 302711 | 1051G | 9050 | 1 |
| 185234 | 1061G | 9060 | 1 |
| 185235 | 1071G | 9070 | 1 |

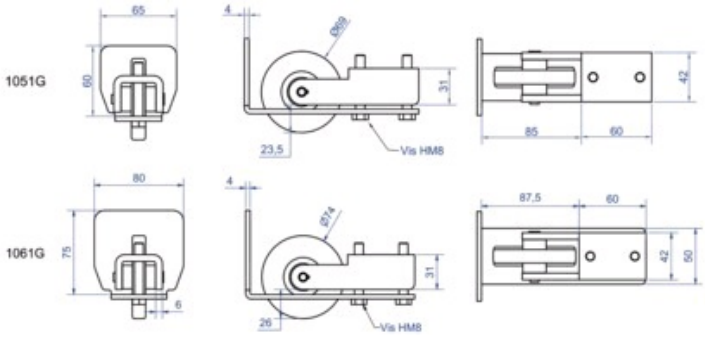
1051G
65
60
4
Ø29
31
23,5
Vis HM8
85
60
42
1061G
80
75
6
4
Ø24
31
26
Vis HM8
87,5
60
42
50