Tèl : 03 87 84 43 87
https://www.batifer.com

Poignée tirette alu

HAFELE

Descriptif détaillé

Aluminium.

Profondeur 42 mm.

Tableau des références produits

RÉFÉRENCE	LONGUEUR	ENTRAXE	FINITION	VENDU PAR
332559	40 mm	25 mm	Chromé	1
332560	70 mm	50 mm	Chromé	1

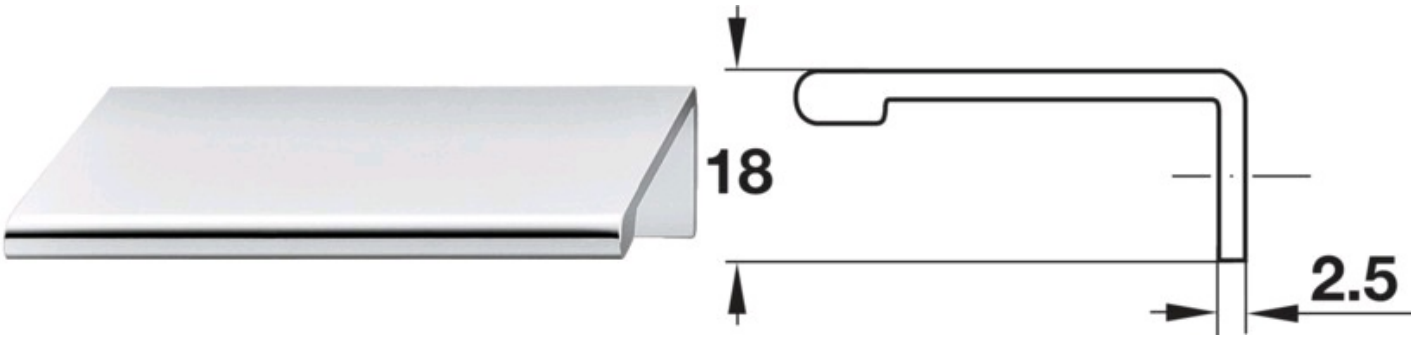
18
2.5

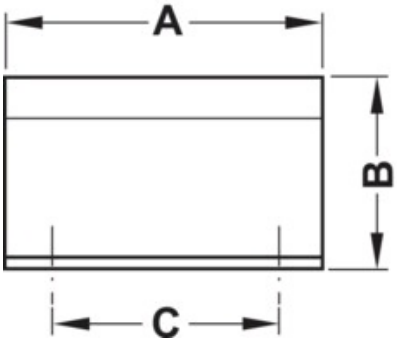
A
B
C

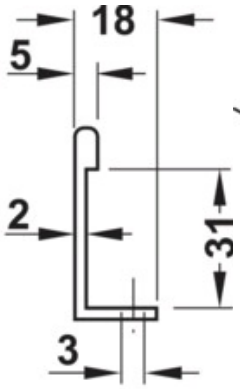
18
5
2
31
3

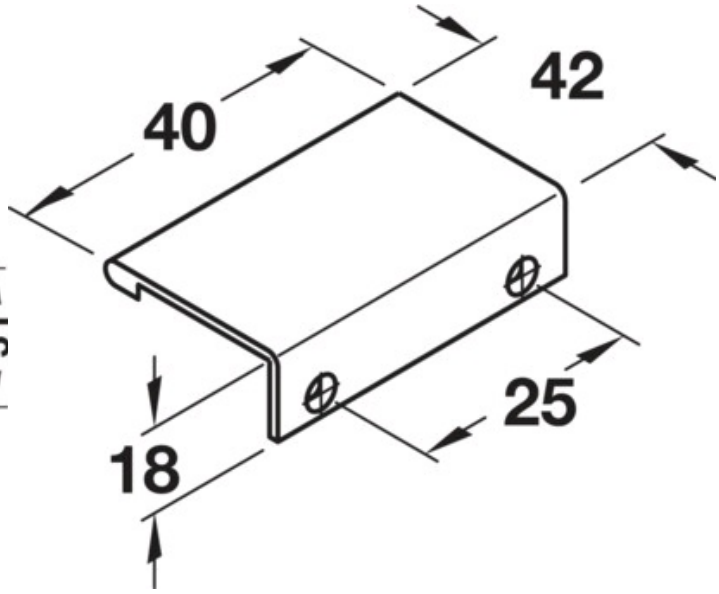
40
42
25
18