Tèl : 03 87 84 43 87
https://www.batifer.com

Poignée cuir

HAFELE

Descriptif détaillé

Zamak.

Tableau des références produits

RÉFÉRENCE	FINITION	LONGUEUR	DIAMÈTRE	HAUTEUR	ENTRAXE	RÉF. FOURNISSEUR	VENDU PAR
433034	Cuir brun, ch	132 mm	-	29 mm	96 mm	102.04.370	1
433035	Cuir brun, ch	-	29 mm	29 mm	-	102.04.360	1
433036	Cuir couleur	132 mm	-	29 mm	96 mm	102.04.371	1
433037	Cuir couleur	-	29 mm	29 mm	-	102.04.361	1
433038	Cuir couleur	132 mm	-	29 mm	96 mm	102.04.372	1
433039	Cuir couleur	-	29 mm	29 mm	-	102.04.362	1

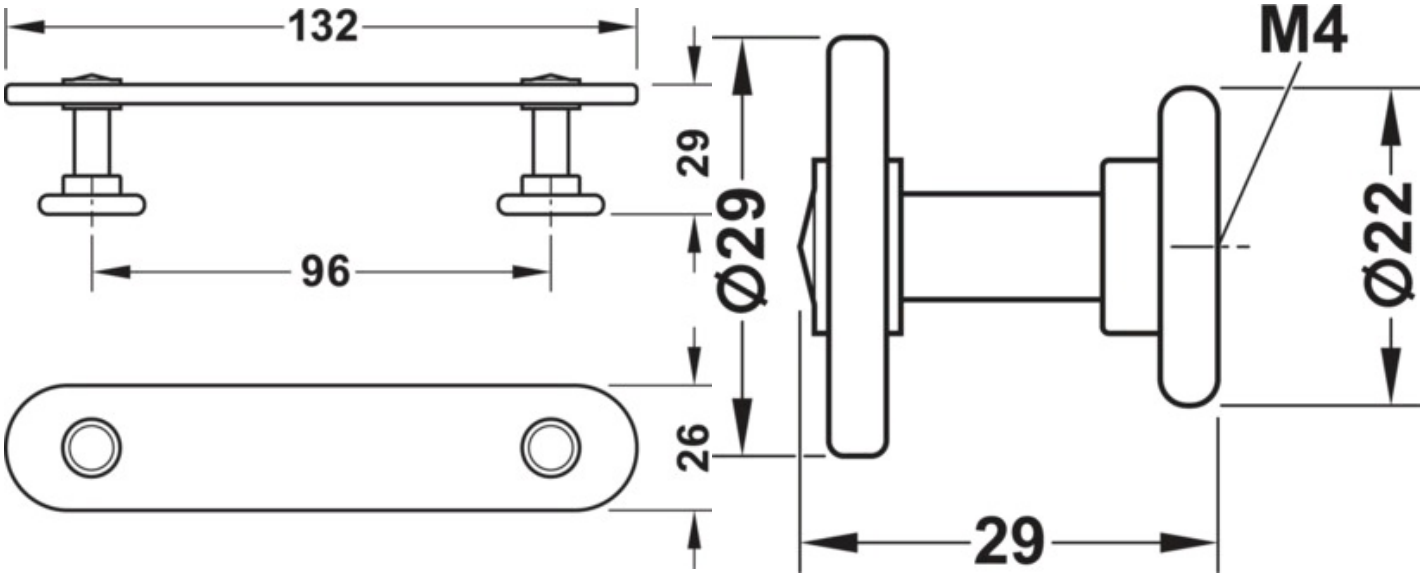
132
96
29
Ø29
26
M4
Ø22
29