Tèl : 03 87 84 43 87
https://www.batifer.com

Fixation simple face sur rosace BA1.30PA

HEWI

Page 209 du catalogue Batifer

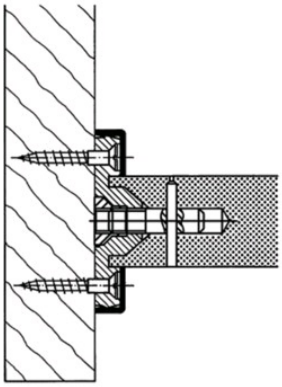

Descriptif détaillé

Pour poignées en polyamide à supports droits diamètre 30 mm.
Support diamètre 30 mm.
Rosace diamètre 68 mm.
Vis diamètre 6 mm non fournies.

Info : 2 fixations pour montage d' 1 poignée.

Tableau des références produits
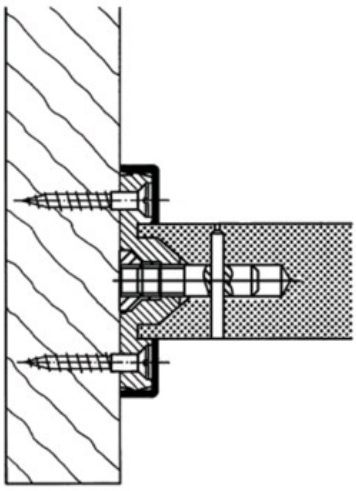
RÉFÉRENCE	COULEUR	VENDU PAR
146588	Blanc 99	1