Tèl : 03 87 84 43 87
https://www.batifer.com

Fixation simple face BA5

HEWI

Page 209 du catalogue Batifer

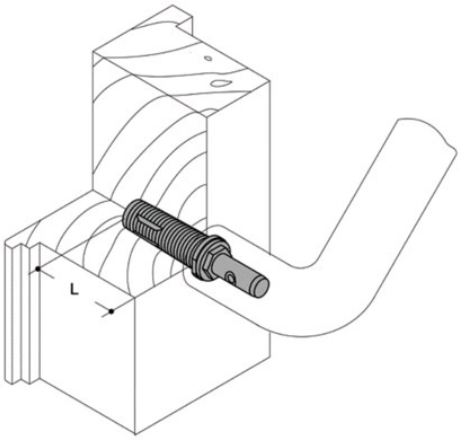

Descriptif détaillé

Fixation simple face non traversante pour porte bois (âme pleine), PVC et profilé aluminium 2-3 chambres.
Pour poignées en polyamide ou inox.
Alésage dans la porte: Diamètre 14 mm.
Cote L = dimension d'ancrage.
Convient aussi pour montage à travers la serrure.

Info : 2 fixations pour montage d' 1 poignée.

Tableau des références produits

RÉFÉRENCE	POUR	L	EPAISSEUR DE PORTE	VENDU PAR
147814	Support droit	32,5 mm	40 à 50 mm	1
147816	Support droit	46 mm	> 50 mm	1

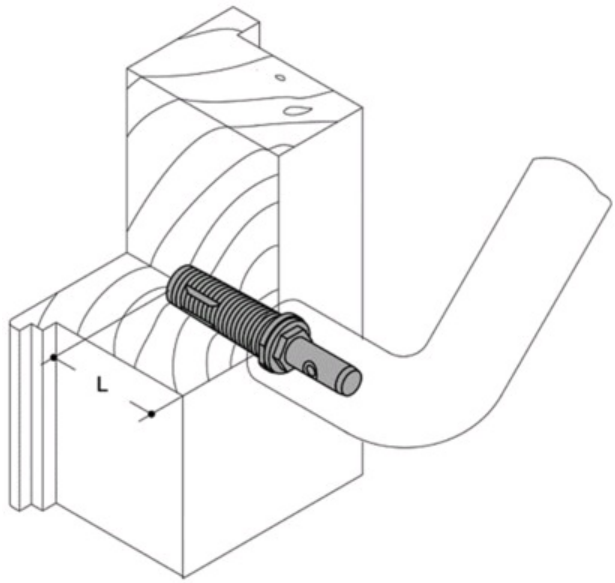
L