Tèl : 03 87 84 43 87
https://www.batifer.com

Fixation double face BA8

HEWI

Page 209 du catalogue Batifer

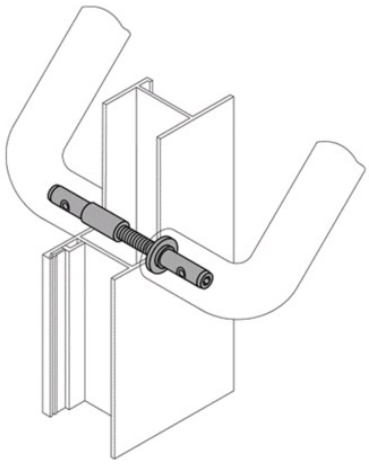

Descriptif détaillé

Fixation double face pour porte bois, PVC et profilé aluminium à 2-3 chambres.
Pour poignées en polyamide ou inox.
Alésage dans la porte diamètre 12 mm.
Possibilité de montage traversant la serrure.

Info : 2 fixations pour montage de 2 poignées.

Tableau des références produits
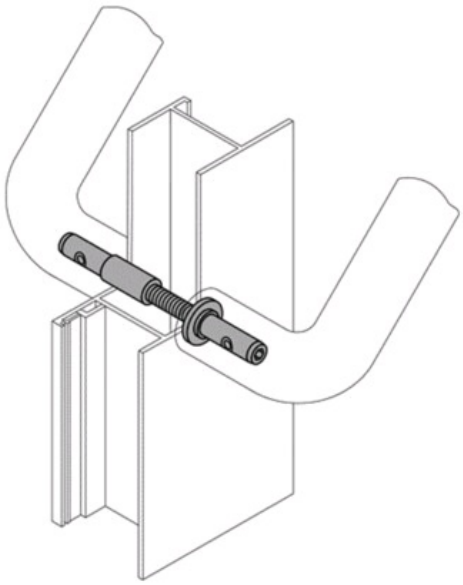
RÉFÉRENCE	POUR TRINGLE CARRÉ DE	EPAISSEUR DE PORTE	VENDU PAR
146514	Support droit	40 à 50 mm	1
146515	Support droit	50 à 60 mm	1
146516	Support droit	60 à 70 mm	1
292456	Support oblique	50 à 60 mm	1