Tèl : 03 87 84 43 87
https://www.batifer.com

Fixation double face (portes bois / PVC / aluminium)

BEHLE

Page 206 du catalogue Batifer

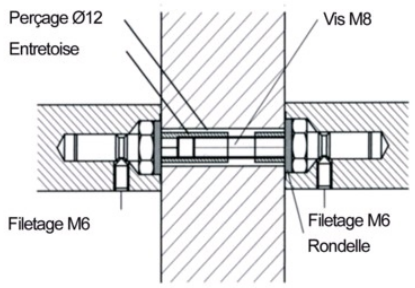

Descriptif détaillé

Fixation double face traversante pour poignées de tirage tubulaire à supports droits, à 90°, ou à 120°.
Epaisseur de porte de 45 à 65 mm.
Pour portes bois, PVC, ou aluminium.

Prévoir 2 fixations pour montage de 2 poignées.

Tableau des références produits
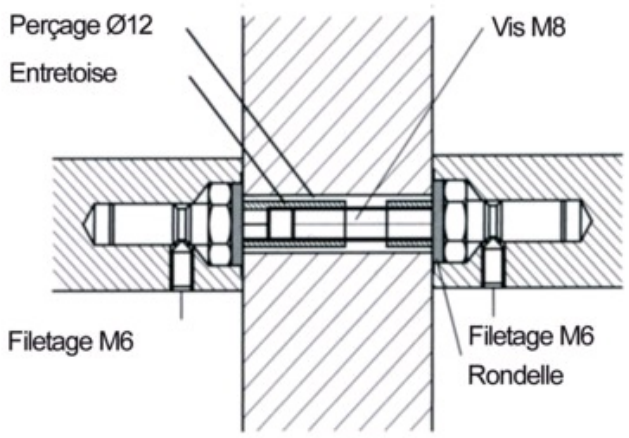
RÉFÉRENCE	VENDU PAR
285909	1