Tèl : 03 87 84 43 87
https://www.batifer.com

Fixation double face NT.MS 1.1XS

NORMBAU

Page 203 du catalogue Batifer

Descriptif détaillé

Fixation double face pour poignées de tirage Normbau inox à supports en biais.
Pour portes bois, métal ou PVC.

Info : 2 fixations pour montage de 2 poignées.

Tableau des références produits
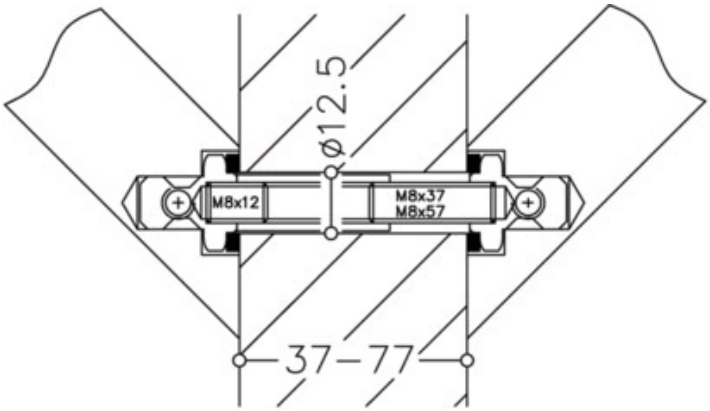
RÉFÉRENCE	EPAISSEUR DE PORTE	VENDU PAR
182670	37 à 77 mm	1