Tèl : 03 87 84 43 87
https://www.batifer.com

Poignée de fenêtre condamnable Secustik ATLANTA 100NM

HOPPE

Page 220 du catalogue Batifer

Descriptif détaillé

Poignée de fenêtre condamnable à clé Secu100® + Secustik®.
Avec mecanisme de verrouillage intégré autoblocant.
Pour fenêtre à ouverture oscillo-battante.
Positionnement (crantage) à 90° degrés.
Conforme aux exigences de la prénorme européenne DIN V ENV 1627-1630.
Secu100® empêche la torsion et l'arrachage de la poignée de fenêtre de l'embase jusqu'à un couple de rotation de 100 N.m.

Finition laiton poli F77 Resista.

Tableau des références produits

RÉFÉRENCE	CARRÉ	VENDU PAR
434623	7 x 32 à 42 mm	1

Secustik®

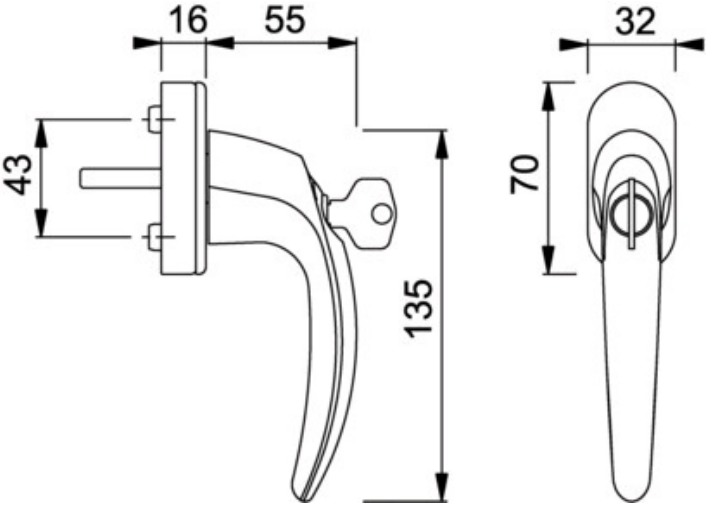
16
55
32
43
70
135