Tèl : 03 87 84 43 87
https://www.batifer.com

Poignée de fenêtre 415 FD

EUROBAT

Page 219 du catalogue Batifer

Descriptif détaillé

Sous construction métallique avec positionnement (crantage) à 90 degrés sur roulement à bille et plot de 11 mm.
Carré de 7 x 35 mm.

Tableau des références produits

RÉFÉRENCE	COULEUR	VENDU PAR
190863	Inox	1
434986	Noir mat	1

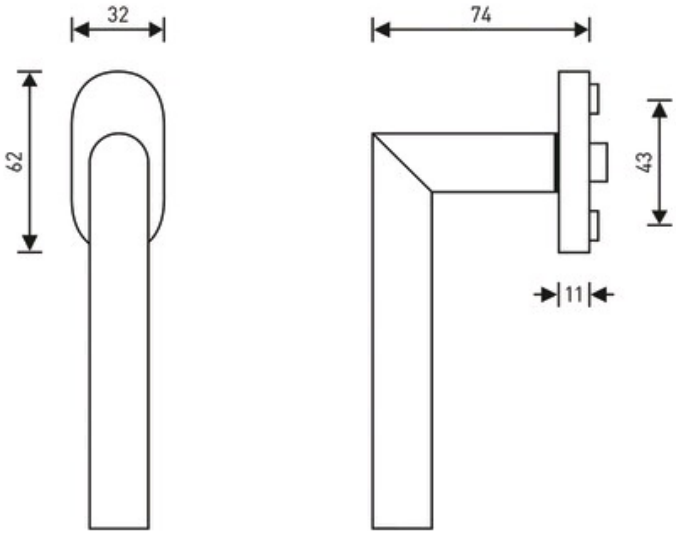
32
62
74
43
11