Tèl : 03 87 84 43 87
https://www.batifer.com

Poignée de fenêtre TOKYO

HOPPE

Page 216 du catalogue Batifer

Descriptif détaillé

Pour fenêtres à ouverture oscillo-battante.
Positionnement (crantage) à 90 degrés.
Carré monté.

Tableau des références produits

RÉFÉRENCE	CARRÉ	VIS	COULEUR	VENDU PAR
151659	7 x 35 mm	M5 x 45 mm	Laqué blanc RAL9016	1
151667	7 x 35 mm	M5 x 45 mm	Laqué ivoire RAL1015	1
151660	7 x 35 mm	M5 x 45 mm	Laqué brun F8712	1
300539	7 x 35 mm	M5 x 45 mm	Laqué brun argile RAL	1
151664	7 x 35 mm	M5 x 45 mm	Aspect inox	1
170190	7 x 30 mm	M5 x 40 mm	Anodisé argent	1
151663	7 x 30 mm	M5 x 40 mm	Anodisé champagne	1
171158	7 x 11 mm	Sans	Laqué blanc RAL9001	1
171159	7 x 11 mm	M5 x 30 mm	Laqué brun F8712	1
163776	Sans	Sans	Laqué blanc RAL9016	1
151665	Sans	Sans	Laqué brun F8712	1
151668	Sans	Sans	Aspect inox	1

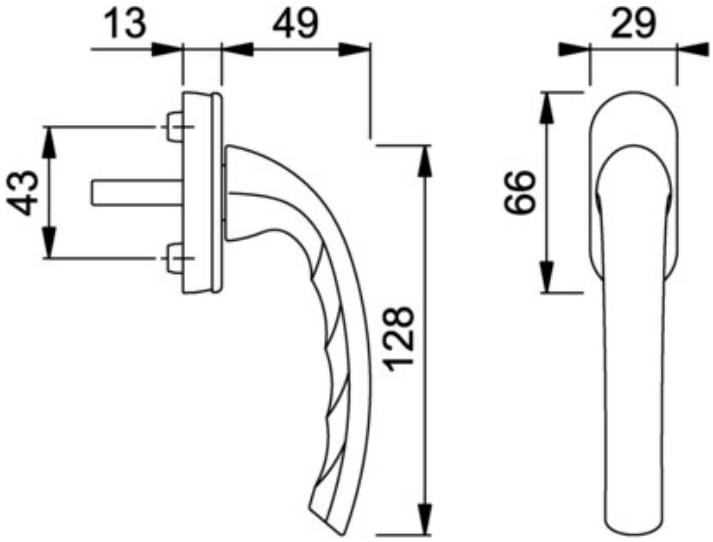
13
49
29
43
66
128