Tèl : 03 87 84 43 87
https://www.batifer.com

Poignée de fenêtre Secustik ALENA

HOPPE

Page 216 du catalogue Batifer

Descriptif détaillé

Poignée Secustik en aluminium époxy avec un mécanisme de verrouillage intégré auto-bloquant de sécurité de base.
Pour fenêtre à ouverture oscillo-battante.
Positionnement (crantage) à 90° degrés.

Tableau des références produits

RÉFÉRENCE	CARRÉ	VIS	COULEUR	VENDU PAR
357707	7 x 32 - 42 mm	5 x 45 - 50 mm	Aspect inox	1
357705	7 x 32 - 42 mm	5 x 45 - 50 mm	Laqué blanc RAL9016	1
427085	7 x 9 - 19 mm	5 x 30 - 35 mm	Aspect inox	1
310780	7 x 9 mm	5 x 30 mm	Laqué blanc RAL9016	1

SECUSTIK

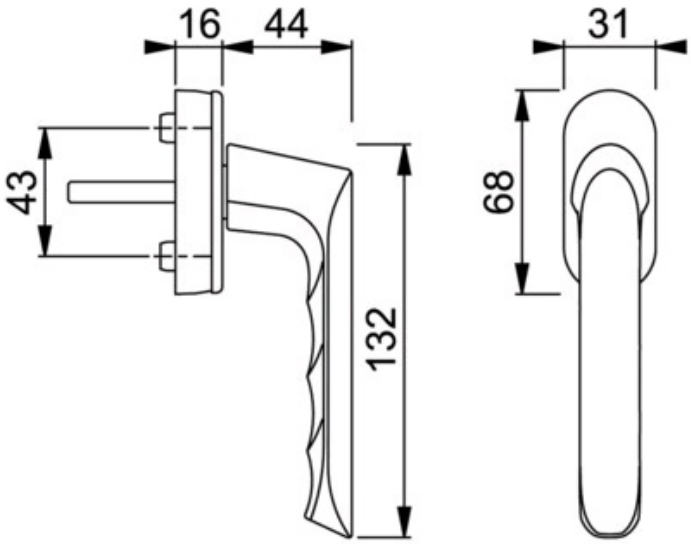
16
44
31
43
68
132