Tèl : 03 87 84 43 87
https://www.batifer.com

Poignée de fenêtre condamnable TOKYO

HOPPE

Page 216 du catalogue Batifer

Descriptif détaillé

Poignée condamnable à clé en aluminium anodisé pour fenêtre à ouverture oscillo-battante.
Positionnement (crantage) à 90° degrés.

Tableau des références produits

RÉFÉRENCE	CARRÉ	VIS	DIAMÈTRE PILIER	COULEUR	VENDU PAR
151671	7 x 35 mm	M5 x 45 mm	10 mm	Laqué blanc RAL9	1
170361	7 x 35 mm	M5 x 45 mm	10 mm	Laqué blanc RAL9	1
170362	7 x 35 mm	M5 x 45 mm	10 mm	Laqué brun F8712	1
287987	7 x 35 mm	M5 x 45 mm	10 mm	Aspect inox	1

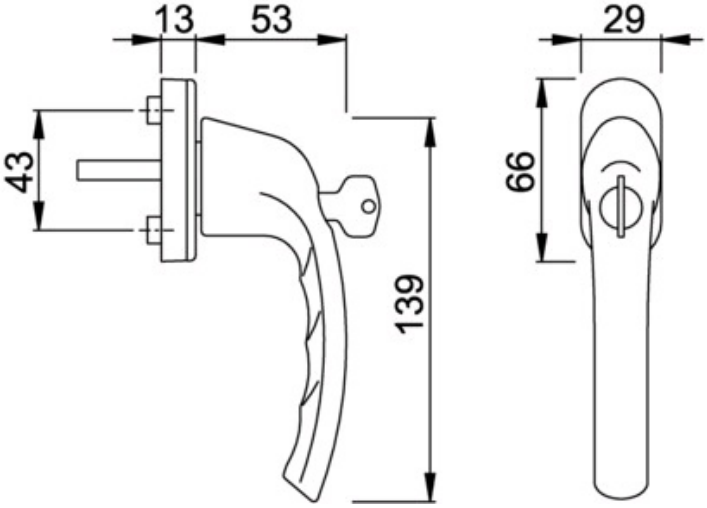
13
53
29
43
66
139