Tèl : 03 87 84 43 87
https://www.batifer.com

Poignée de fenêtre condamnable Secustik ATLANTA 100NM

HOPPE

Page 217 du catalogue Batifer

Descriptif détaillé

Poignée de fenêtre condamnable à clé Secu100® + Secustik® en aluminium.
Avec mecanisme de verrouillage intégré autoblocant.
Pour fenêtre à ouverture oscillo-battante.
Positionnement (crantage) à 90° degrés.
Conforme aux exigences de la prénorme européenne DIN V ENV 1627-1630.
Secu100® empêche la torsion et l'arrachage de la poignée de fenêtre de l'embase jusqu'à un couple de rotation de 100 N.m.
Carré de 7 x 35 mm.
Vis M5 x 50 mm.

Tableau des références produits

RÉFÉRENCE	CARRÉ	VIS	COULEUR	VENDU PAR
347629	7 x 32 - 42 mm	5 x 45 - 50 mm	Laqué blanc RAL9016	1
347628	7 x 32 - 42 mm	5 x 45 - 50 mm	Aspect inox F9	1
434337	7 x 32 - 42 mm	5 x 45 - 50 mm	Laqué noir F9714M	1

Secustik®

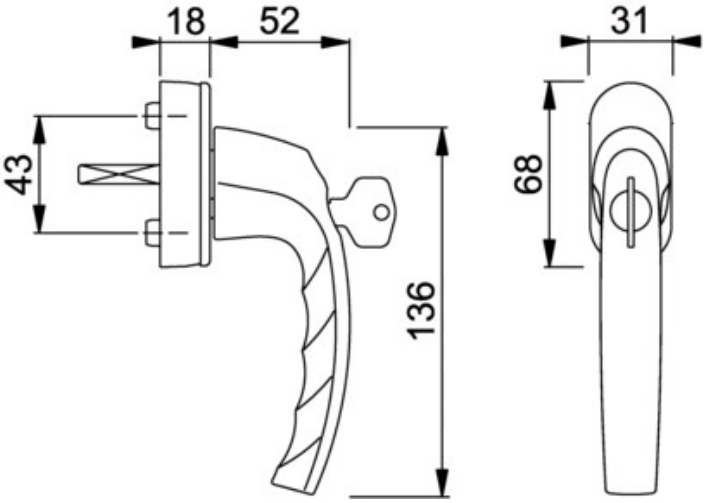
18
52
31
43
68
136