Tèl : 03 87 84 43 87
https://www.batifer.com

Poignée profilé prise de main LED meuble haut 3101

HAFELE

Page 1074 du catalogue Batifer

Descriptif détaillé

Permet d'insérer une bande LED de 10 mm maxi.
Le modèle 1 LED éclaire vers le plan de travail, le modèle 2 LEDS éclaire également l'intérieur du meuble.
Pour panneau de 19 mm.
Matériau : Aluminium

Diffuseur à commander séparément :
- 331387 satiné
- 331388 noir

Tableau des références produits

RÉFÉRENCE	TYPE	COULEUR	NOMBRE DE LED	LONGUEUR	MODÈLE	VENDU PAR
434314	Profil seul	Anodisé noir	1	2500 mm	3101	1
434315	Profil seul	Anodisé argent	1	2500 mm	3101	1
434316	Profil seul	Anodisé noir	2	2500 mm	3101	1
434317	Profil seul	Anodisé argent	2	2500 mm	3101	1
331387	Diffuseur	Satiné	-	2500 mm	3101	1

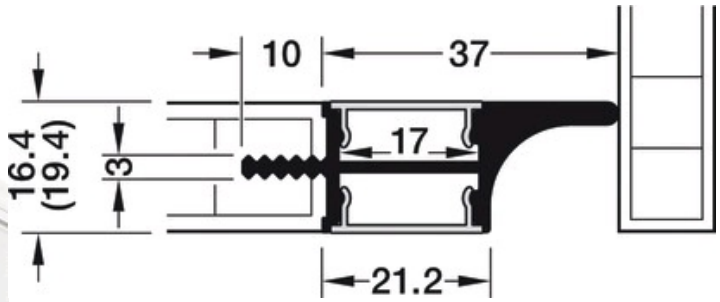
10
37
16.4
(19.4)
3
17
21.2

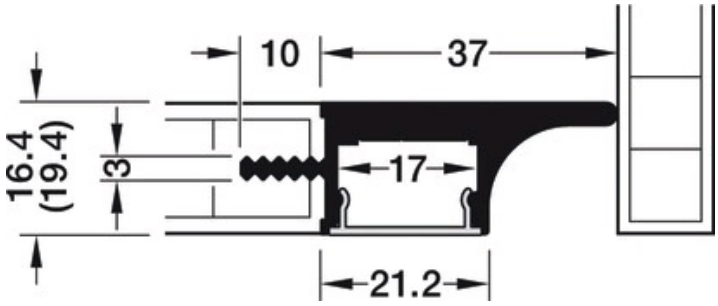
10
37
16.4
(19.4)
3
17
21.2