Tèl : 03 87 84 43 87
https://www.batifer.com

Poignée - coquille BORGOA

HETTICH

Descriptif détaillé

Diamètre 41 mm, hauteur 13 mm.
Encastrement diamètre 35 mm, hauteur 8 mm.
Zamak.

Tableau des références produits
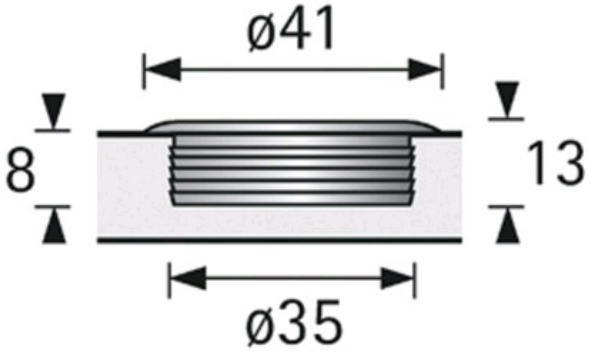
RÉFÉRENCE	RÉF. FOURNISSEUR	COULEUR	VENDU PAR
298339	9070556	Inox	1