Tèl : 03 87 84 43 87
https://www.batifer.com

Poignée coquille avec abattant

HAFELE

Descriptif détaillé

Zingué.

Tableau des références produits

RÉFÉRENCE	FINITION	HAUTEUR	LARGEUR	ENTRAXE (C)	PROFONDEUR	RÉF. FOURNISSEUR	VENDU PAR
333460	Aspect alumi	160 mm	25 mm	96 mm	12,5 mm	161.07.950	1

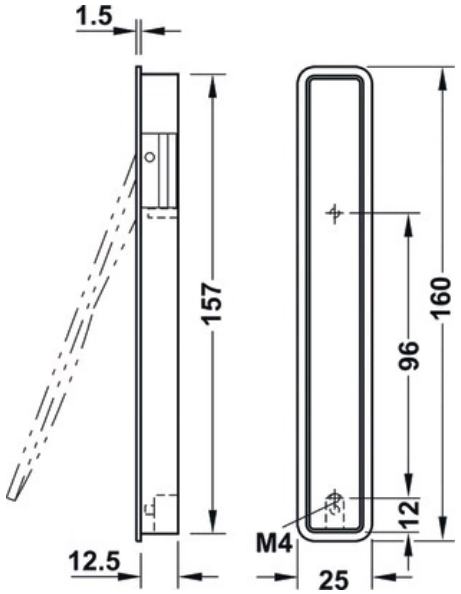
1.5
157
160
96
12
M4
12.5
25