Tèl : 03 87 84 43 87
https://www.batifer.com

Ferrure pour table pivotante

HAFELE

Descriptif détaillé

Solution idéale pour de petites pièces telles que les bureaux, salles d'attente de patients, salles de réunion, chambres d'enfant ou salles à manger.
Largeur maximum : 1200 mm.
Profondeur maximum : 600 mm.

Livré avec : 1 levier court, 2 chevilles de fixation, 1 plaque d’assemblage, 2 douilles, 2 vis support, 2 points de collage en feutre petits, 4 points de colle en feutre grand, 2 plaques, 1 rouleau souple, 1 bague d’écartement.

Tableau des références produits

RÉFÉRENCE	RÉF. FOURNISSEUR	VENDU PAR
478730	646.31.004	1

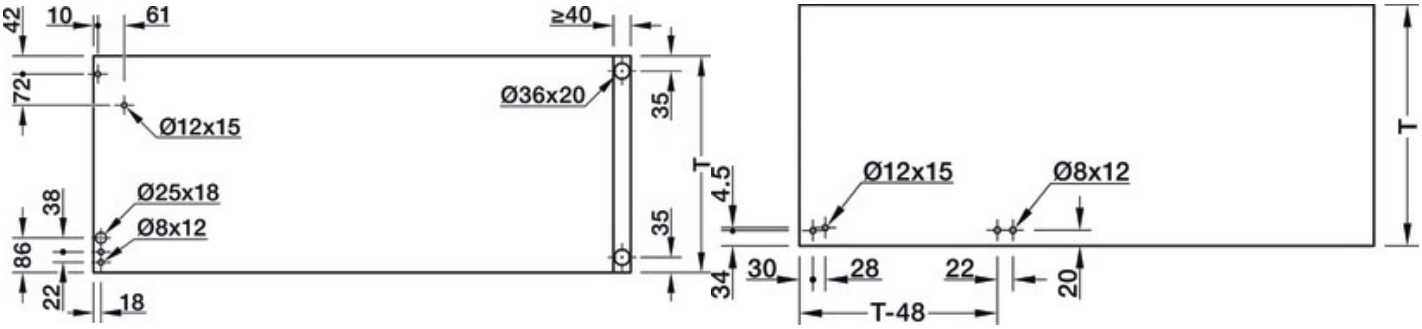
42
10
61
≥40
72
Ø12x15
Ø36x20
35
T
4.5
Ø12x15
Ø8x12
T
38
Ø25x18
Ø8x12
86
35
22
18
34
30
28
22
20
T-48

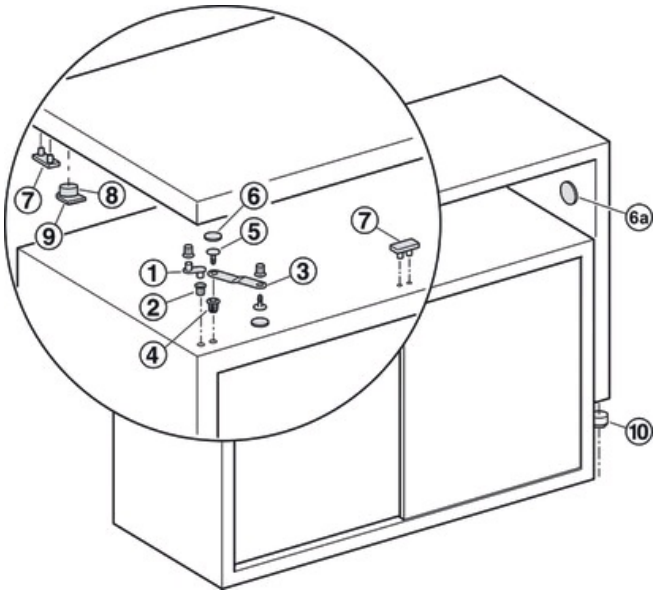
7
8
9
6
5
7
6a
1
3
2
4
10

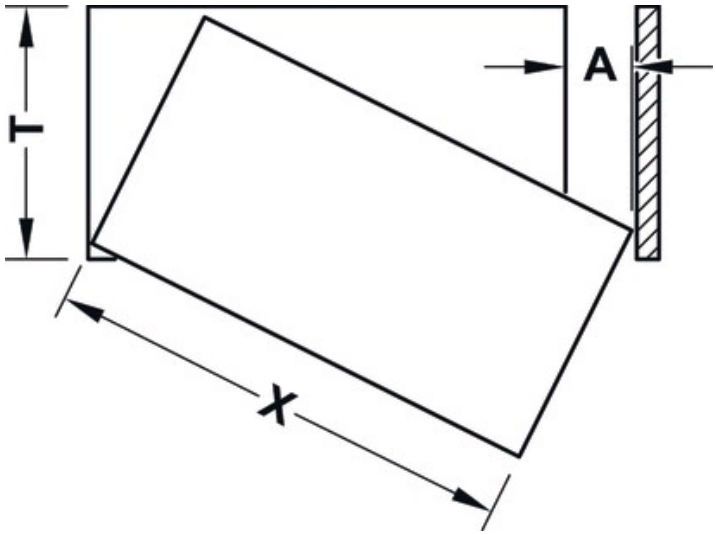
T
A
X