Tèl : 03 87 84 43 87
https://www.batifer.com

Roulette Rondella

HAFELE

Page 862 du catalogue Batifer

Descriptif détaillé

Roulette, pivotant, pour pied de table Rondella.
Uniquement pour Ø de tube 60 mm.
Avec blocage pour roulette pivotante et mouvement tournant.
Capacité de charge env. 150 kg.
Matériau plastique.
Finition noir.
Note de commande :
Commander un cône par tube pour le montage de l'axe.

Tableau des références produits
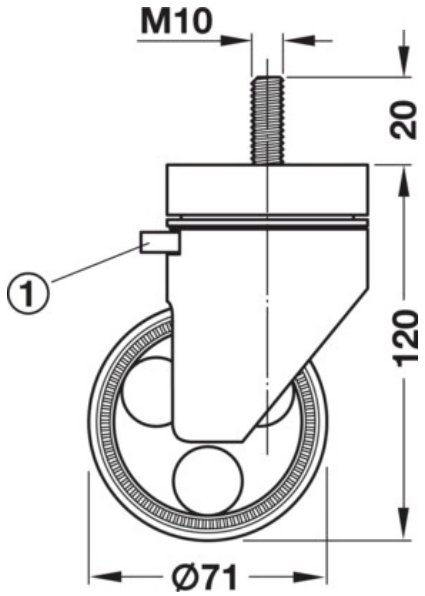
RÉFÉRENCE	RÉF. FOURNISSEUR
343351	661.29.300