Tèl : 03 87 84 43 87
https://www.batifer.com

Pied tulipe

EMUCA

Descriptif détaillé

Pour un pied complet, commander:
- 1 embase avec support plateau
- 1 colonne

Embase de sol ronde et support de plateau supérieur carré :
Support plateau 350 x 350 mm.
Comprend également les feutres de protection de sol et visserie de montage du plateau.
Colonne :
Diamètre du tube 108 mm.
Hauteur totale du pied fini: 705 mm.
Diamètre maximum des plateaux:
- Embase 392 mm = 600 mm
- Embase 600 mm = 900 mm

Acier.

Tableau des références produits

RÉFÉRENCE	PRODUIT	DIAMÈTRE	COULEUR	VENDU PAR
298521	Embase + support	392 mm	Gris alu	1
298525	Colonne	108 mm	Gris alu	1

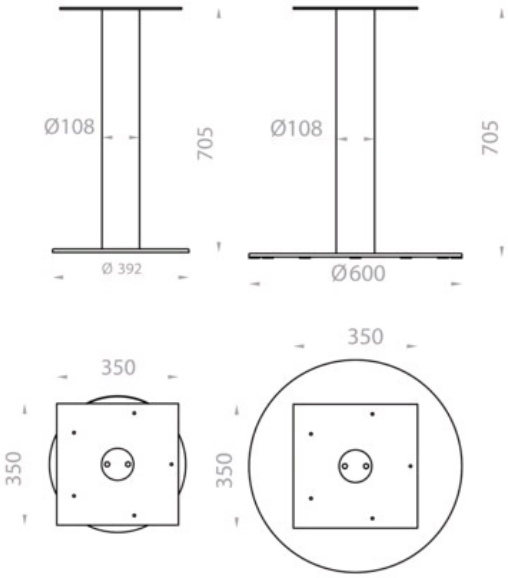
Ø108
705
Ø 392
Ø108
705
Ø600
350
350
350
350