Tèl : 03 87 84 43 87
https://www.batifer.com

Bandeau avant tiroir à l'anglaise Légrabox hauteur M-K-C

BLUM

Page 770 du catalogue Batifer

Descriptif détaillé

Pour LÉGRABOX à l'anglaise.
Longueur 1043 mm à recouper, largeur intérieure du meuble - 126 mm.

Tableau des références produits
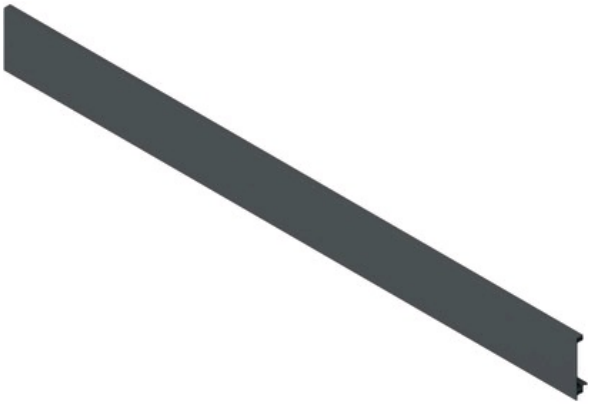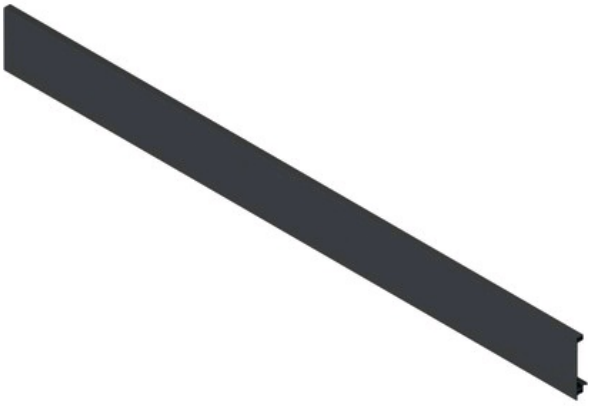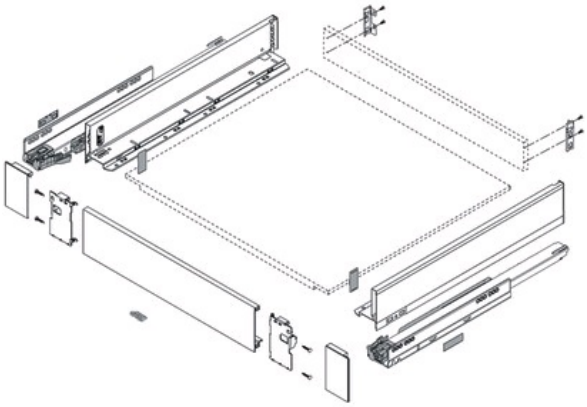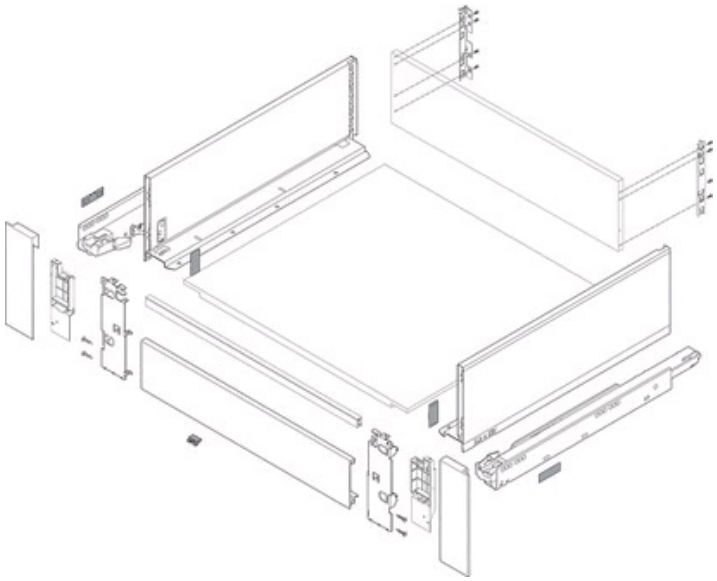
RÉFÉRENCE	RÉF. FOURNISSEUR	COULEUR	VENDU PAR
317739	ZV7.1043C01	Gris orion	1
317740	ZV7.1043C01	Blanc soie	1
438062	ZV7.1043C01	Noir carbone mat	1