Tèl : 03 87 84 43 87
https://www.batifer.com

Equerre jalousie bout festonné

BRASIER

Page 445 du catalogue Batifer

Descriptif détaillé

Paire de pentures.

Traitement de surface par thermolaquage.

Teinte noir Ral 9005.

Tableau des références produits

RÉFÉRENCE	DIAMÈTRE NOEUD	SECTION	LONGUEUR	HAUTEUR	AXE	VENDU PAR
421057	12 mm	30 x 5 mm	350 mm	180 mm	60 mm	1
421058	12 mm	30 x 5 mm	350 mm	200 mm	60 mm	1
421059	12 mm	30 x 5 mm	350 mm	220 mm	60 mm	1
421060	12 mm	30 x 5 mm	350 mm	250 mm	60 mm	1
421061	12 mm	30 x 5 mm	350 mm	270 mm	60 mm	1

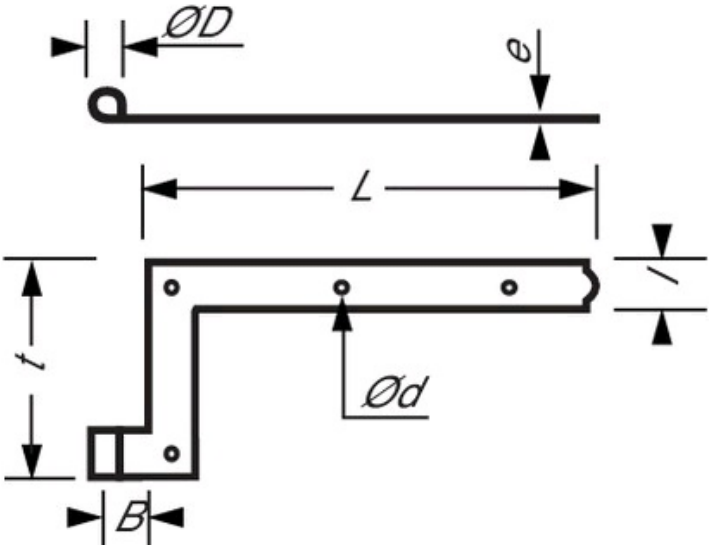
ØD
e
L
l
t
Ød
B