Tèl : 03 87 84 43 87
https://www.batifer.com

Équerre bout festonné AS

TORBEL

Page 445 du catalogue Batifer

Descriptif détaillé

Acier traité par cataphorèse.

Teinte noire.

Equerre photographiée sens gauche.

Tableau des références produits

RÉFÉRENCE	L	T	L	D	D	E	SENS	VENDU PAR
131828	350 mm	250 mm	30 mm	12 mm	6,5 mm	4 mm	Droite	1
131827	350 mm	250 mm	30 mm	12 mm	6,5 mm	4 mm	Gauche	1
131830	400 mm	250 mm	30 mm	12 mm	6,5 mm	4 mm	Droite	1
131829	400 mm	250 mm	30 mm	12 mm	6,5 mm	4 mm	Gauche	1
131832	500 mm	300 mm	35 mm	12 mm	6,5 mm	4 mm	Droite	1
131831	500 mm	300 mm	35 mm	12 mm	6,5 mm	4 mm	Gauche	1
131834	600 mm	300 mm	35 mm	12 mm	6,5 mm	4 mm	Droite	1
131833	600 mm	300 mm	35 mm	12 mm	6,5 mm	4 mm	Gauche	1

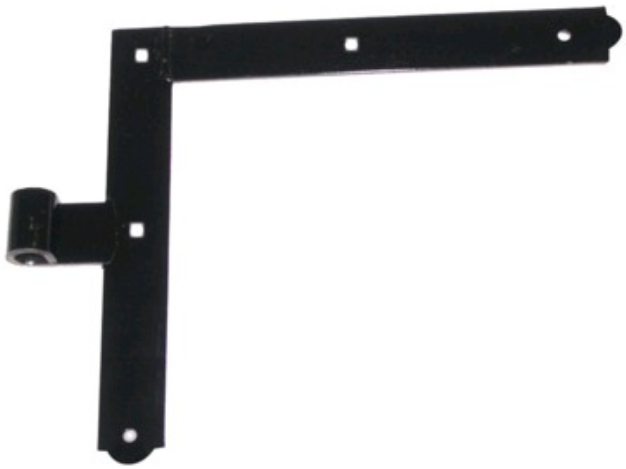

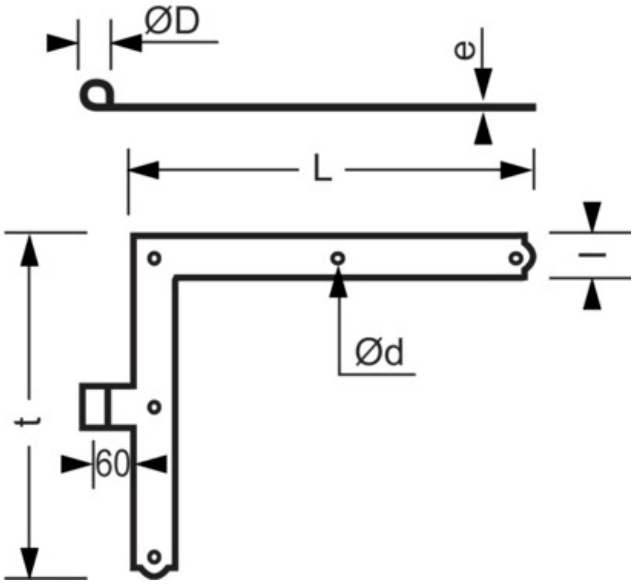
ØD
e
L
Ød
t
60