Tèl : 03 87 84 43 87
https://www.batifer.com

Charnière de jonction

BRASIER
Page 447 du catalogue Batifer

Descriptif détaillé

Pour volet double pliant.
Traitement de surface par thermolaquage.
Teinte noir RAL 9005.

Tableau des références produits
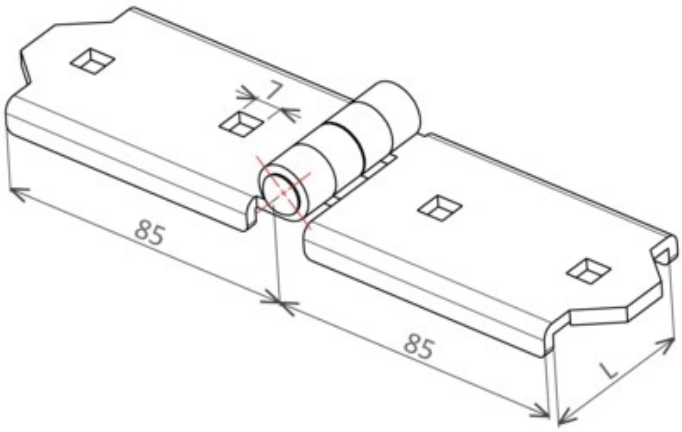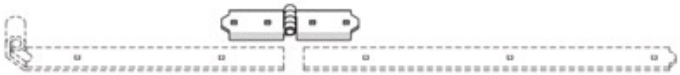
RÉFÉRENCE	LARGEUR	VENDU PAR
378442	35 mm	1