Tèl : 03 87 84 43 87
https://www.batifer.com

Paumelle LOIRA + 3 lames

FAPIM

Page 221 du catalogue Batifer

Descriptif détaillé

Paumelle pour vis de fixation directe.
Les vis de fixations doivent être commandées séparément en fonction de l'épaisseur de votre profil, disponibles en 50 et 60 mm.
Testée jusqu'à 160Kg - 1 000 000 de cycles, avec deux paumelles sur une porte de 1000 x 2000 mm.

Corps de la paumelle en aluminium extrudé.
Douille en zamak, pré-montée sur un axe en Inox.

Réglable en 3D et sans dégonder la porte.
Réglage en hauteur : + 4mm sans soulever ni dégonder la porte.
Réglage horizontal : +/- 2,5mm.
Réglage en compression : +/- 0,5mm sur vantail gondé.

Produit CE.
Conforme à la norme EN 1935:02.

Tableau des références produits

RÉFÉRENCE	AXE	ENTRAXE	A	B	COULEUR	VENDU PAR
381912	20 mm	60 mm	20,5 mm	39,5 mm	Aspect inox NJ	1 boîte
320372	20 mm	60 mm	20,5 mm	39,5 mm	Argent	1 boîte
320380	20 mm	60 mm	20,5 mm	39,5 mm	Brut	1 boîte
320379	20 mm	60 mm	20,5 mm	39,5 mm	Finition inox	1 boîte
320377	20 mm	60 mm	20,5 mm	39,5 mm	Laqué noir RAL	1 boîte
320374	20 mm	60 mm	20,5 mm	39,5 mm	Laqué blanc RA	1 boîte
320378	20 mm	60 mm	20,5 mm	39,5 mm	Laqué blanc RA	1 boîte
381914	20 mm	67 mm	20,5 mm	46,5 mm	Aspect inox NJ	1 boîte
320389	20 mm	67 mm	20,5 mm	46,5 mm	Argent	1 boîte
320394	20 mm	67 mm	20,5 mm	46,5 mm	Brut	1 boîte
320393	20 mm	67 mm	20,5 mm	46,5 mm	Finition inox	1 boîte

320391	20 mm	67 mm	20,5 mm	46,5 mm	Laqué noir RAL	1 boîte
320390	20 mm	67 mm	20,5 mm	46,5 mm	Laqué blanc RA	1 boîte
320392	20 mm	67 mm	20,5 mm	46,5 mm	Laqué blanc RA	1 boîte
381916	20 mm	79 mm	39,5 mm	39,5 mm	Aspect inox NJ	1 boîte
320401	20 mm	79 mm	39,5 mm	39,5 mm	Argent	1 boîte
320406	20 mm	79 mm	39,5 mm	39,5 mm	Brut	1 boîte
320405	20 mm	79 mm	39,5 mm	39,5 mm	Finition inox	1 boîte
320403	20 mm	79 mm	39,5 mm	39,5 mm	Laqué noir RAL	1 boîte
320402	20 mm	79 mm	39,5 mm	39,5 mm	Laqué blanc RA	1 boîte
320404	20 mm	79 mm	39,5 mm	39,5 mm	Laqué blanc RA	1 boîte
381918	20 mm	80 mm	20,5 mm	59,5 mm	Aspect inox NJ	1 boîte
320413	20 mm	80 mm	20,5 mm	59,5 mm	Argent	1 boîte
320418	20 mm	80 mm	20,5 mm	59,5 mm	Brut	1 boîte
320417	20 mm	80 mm	20,5 mm	59,5 mm	Finition inox	1 boîte
320415	20 mm	80 mm	20,5 mm	59,5 mm	Laqué noir RAL	1 boîte
320414	20 mm	80 mm	20,5 mm	59,5 mm	Laqué blanc RA	1 boîte
320416	20 mm	80 mm	20,5 mm	59,5 mm	Laqué blanc RA	1 boîte
381920	20 mm	86 mm	39,5 mm	46,5 mm	Aspect inox NJ	1 boîte
320433	20 mm	86 mm	39,5 mm	46,5 mm	Argent	1 boîte
320442	20 mm	86 mm	39,5 mm	46,5 mm	Brut	1 boîte
320441	20 mm	86 mm	39,5 mm	46,5 mm	Finition inox	1 boîte
320439	20 mm	86 mm	39,5 mm	46,5 mm	Laqué noir RAL	1 boîte
320438	20 mm	86 mm	39,5 mm	46,5 mm	Laqué blanc RA	1 boîte
320440	20 mm	86 mm	39,5 mm	46,5 mm	Laqué blanc RA	1 boîte
381922	20 mm	93 mm	46,5 mm	46,5 mm	Aspect inox NJ	1 boîte
320449	20 mm	93 mm	46,5 mm	46,5 mm	Argent	1 boîte
320454	20 mm	93 mm	46,5 mm	46,5 mm	Brut	1 boîte
320453	20 mm	93 mm	46,5 mm	46,5 mm	Finition inox	1 boîte
320451	20 mm	93 mm	46,5 mm	46,5 mm	Laqué noir RAL	1 boîte
320450	20 mm	93 mm	46,5 mm	46,5 mm	Laqué blanc RA	1 boîte
320452	20 mm	93 mm	46,5 mm	46,5 mm	Laqué blanc RA	1 boîte
381924	20 mm	99 mm	39,5 mm	59,5 mm	Aspect inox NJ	1 boîte
320461	20 mm	99 mm	39,5 mm	59,5 mm	Argent	1 boîte
320466	20 mm	99 mm	39,5 mm	59,5 mm	Brut	1 boîte
320465	20 mm	99 mm	39,5 mm	59,5 mm	Finition inox	1 boîte
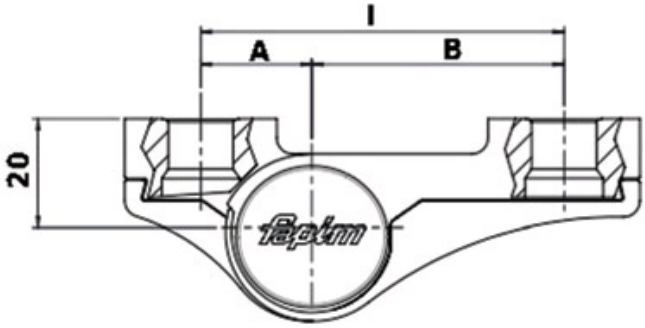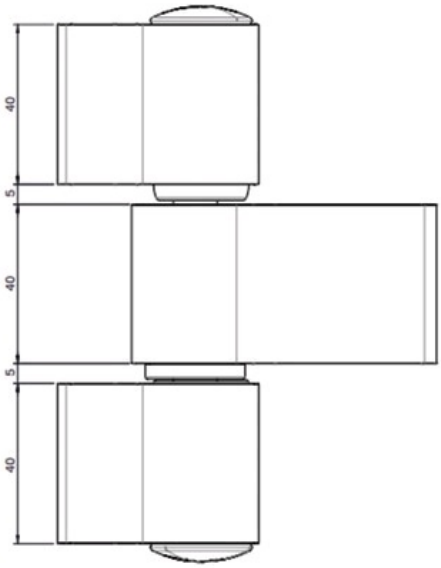
320463	20 mm	99 mm	39,5 mm	59,5 mm	Laqué noir RAL	1 boîte
320462	20 mm	99 mm	39,5 mm	59,5 mm	Laqué blanc RA	1 boîte
320464	20 mm	99 mm	39,5 mm	59,5 mm	Laqué blanc RA	1 boîte
381926	20 mm	106 mm	46,5 mm	59,5 mm	Aspect inox NJ	1 boîte
320473	20 mm	106 mm	46,5 mm	59,5 mm	Argent	1 boîte
320479	20 mm	106 mm	46,5 mm	59,5 mm	Brut	1 boîte
320478	20 mm	106 mm	46,5 mm	59,5 mm	Finition inox	1 boîte
320476	20 mm	106 mm	46,5 mm	59,5 mm	Laqué noir RAL	1 boîte
320474	20 mm	106 mm	46,5 mm	59,5 mm	Laqué blanc RA	1 boîte
320477	20 mm	106 mm	46,5 mm	59,5 mm	Laqué blanc RA	1 boîte