Tèl : 03 87 84 43 87
https://www.batifer.com

Paumelle à souder avec butée a billes

COMUNELLO

Page 246 du catalogue Batifer

Descriptif détaillé

Axe acier zingué.

Acier brut.

Tableau des références produits

RÉFÉRENCE	A	C	D	E	L	S	VENDU PAR
368430	48 mm	20 mm	9 mm	16 mm	102 mm	6 mm	Boite de 20
368431	58 mm	20 mm	9 mm	16 mm	122 mm	6 mm	Boite de 10
368432	68 mm	24,5 mm	10 mm	20 mm	143,3 mm	7,3 mm	Boite de 10
368433	77 mm	25 mm	10 mm	20 mm	161,3 mm	7,3 mm	Boite de 10
368434	86,5 mm	28 mm	12 mm	23 mm	180,3 mm	7,3 mm	Boite de 10
368435	97,5 mm	28 mm	12 mm	23 mm	202,3 mm	7,3 mm	Boite de 10

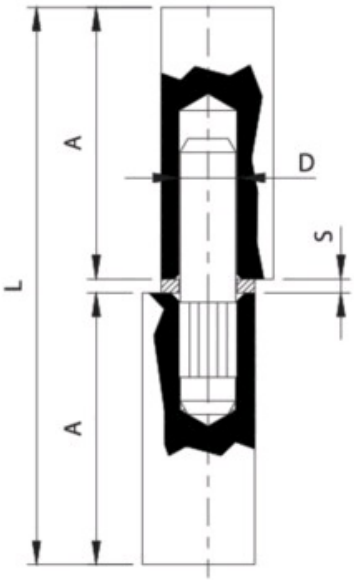
L
A
A
D
S

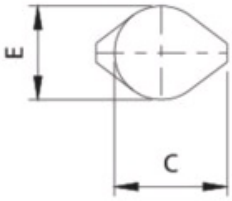
E
C