Tèl : 03 87 84 43 87
https://www.batifer.com

Tube de penderie pour console

HAFELE

Page 822 du catalogue Batifer

Descriptif détaillé

Longueur 1000 mm,
Hauteur 35 mm,
Largeur 20 mm,
Épaisseur 2,0 mm.
Matériau Acier chromé.

Tableau des références produits
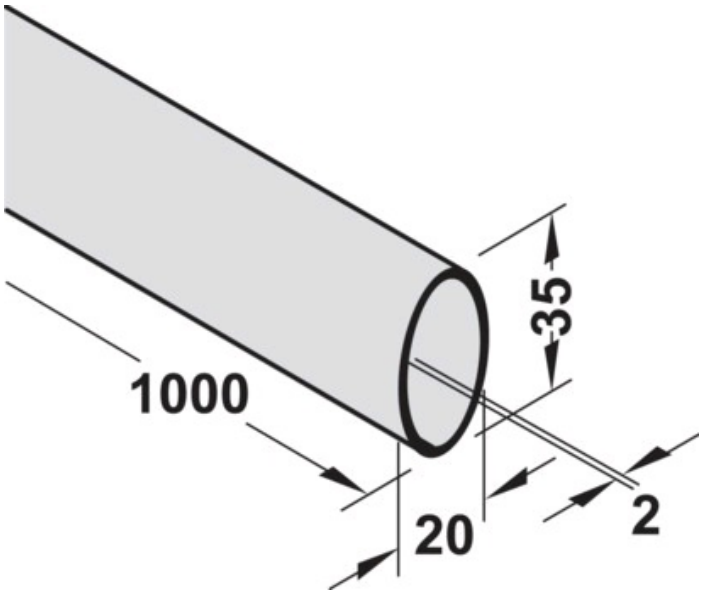
RÉFÉRENCE	RÉF. FOURNISSEUR
344479	771.73.268