Tèl : 03 87 84 43 87
https://www.batifer.com

Nez de marche à visser (usage domestique)

DINAC

Page 268 du catalogue Batifer

Descriptif détaillé

Pour usage domestique.
Pour pose rapportée.
Vendu percé, sans vis.
Longueur 2700 mm.
Aluminium.

Tableau des références produits

RÉFÉRENCE	DIMENSIONS	COULEUR	VENDU PAR
180726	25 x 10 mm	Anodisé argent	1
180246	25 x 20 mm	Anodisé argent	1

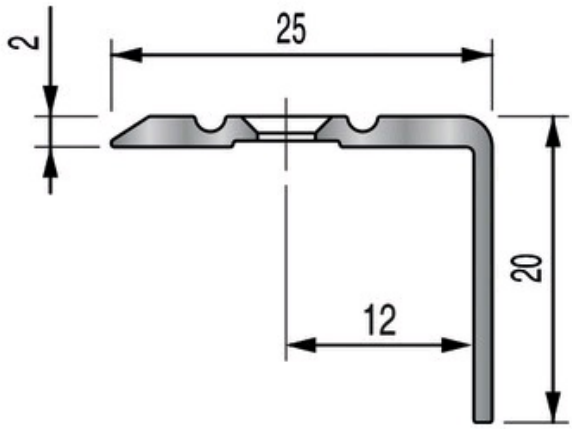

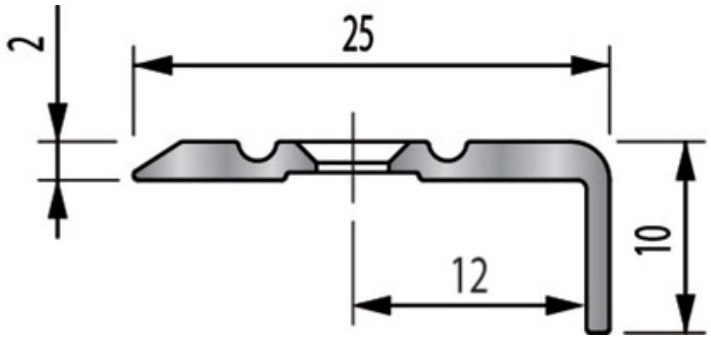
2
25
10
12