Tèl : 03 87 84 43 87
https://www.batifer.com

Jeu de 2 plateaux 3/4 ronds avec axe

EMUCA

Page 979 du catalogue Batifer

Descriptif détaillé

Plateaux tournants circulaires conçus pour profiter de l’espace des meubles d’angle à trois faces.
Ils peuvent être adaptés à des modules de plusieurs hauteurs et ils sont fabriqués avec du matériel recyclable à haute résistance aux impacts.
Ils sont en plus résistants aux rayons UV et antistatiques.
Hauteur réglable de 650 à 710 mm.
20 kg maxi par plateau.

Tableau des références produits
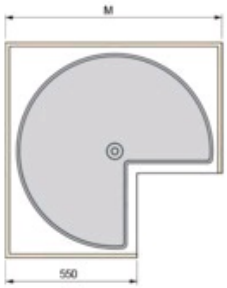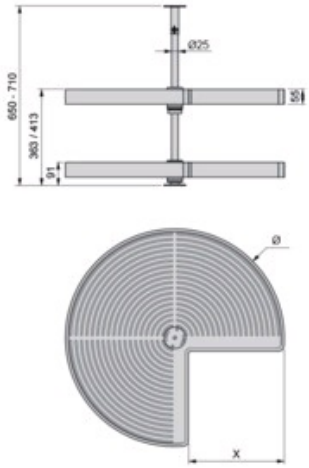
RÉFÉRENCE	POUR MEUBLE DE LARGEUR	VENDU PAR
378619	800 mm	1
378621	900 mm	1