Tèl : 03 87 84 43 87
https://www.batifer.com

Jeu de 2 paniers ronds avec axe

HAFELE

Descriptif détaillé

Paniers pivotants pour meuble d'angle de 900 x 900 mm.
Réglage en hauteur via palier supérieur de 680 à 689 mm.
Diamètre du panier : 714 mm.
Capacité de charge : 10 kg par panier.
Montage : à visser.

Livré avec 2 paniers pivotants avec palier, 1 axe tubulaire, 1 palier à visser supérieur, 1 palier à visser inférieur.

Tableau des références produits

RÉFÉRENCE	FINITION	HAUTEUR DE CORPS INTERNE	RÉF. FOURNISSEUR	VENDU PAR
479138	Fil Chromé	680 - 689 mm	542.15.221	1
479139	Tablette blanche	680 - 689 mm	542.15.721	1
479140	Tablette anthracite	680 - 689 mm	542.15.321	1

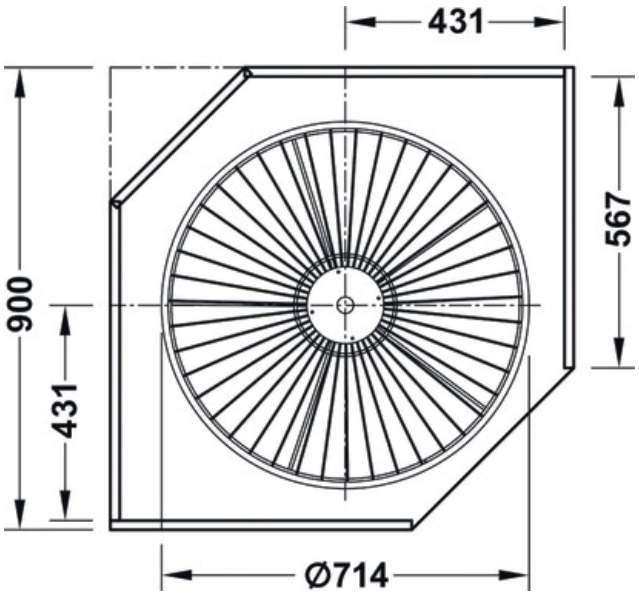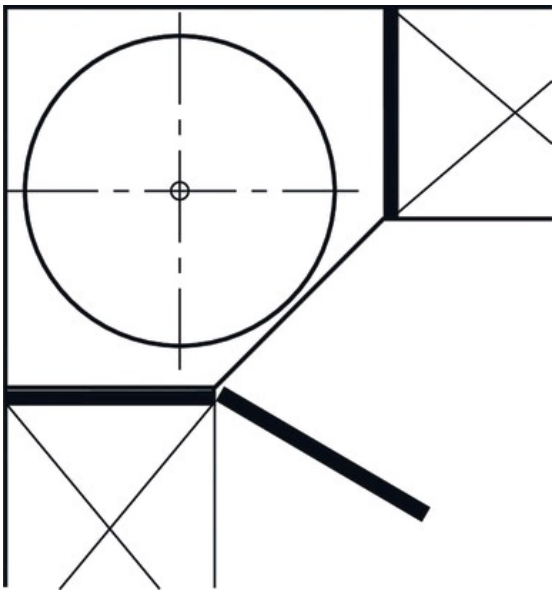
431
567
900
431
Ø714