Tèl : 03 87 84 43 87
https://www.batifer.com

Ferrure pivotante pour meubles d'angles REVO

HAFELE

Page 978 du catalogue Batifer

Descriptif détaillé

Ferrure pour porte pliante et rentrante dans le meuble.
Matériau : acier.
Finition/coloris : plastifié, aluminium blanc, RAL 9006.
Hauteur intérieure d'installation : 660-860 mm
Exécution : axe tubulaire avec hauteur réglable, fermeture amortie.
Montage : axe avec fermeture à serrage rapide, montage rapide des portes (à enficher).
Fourniture :
- 1 palier croisillon en haut.
- 1 unité de ferrure de base.
- 1 support de fond tournant.
- 1 jeu de matériel de fixation.
- 1 notice de montage.

Plateau Arena Classic Blanc à commander suivant tableau.
"

Tableau des références produits
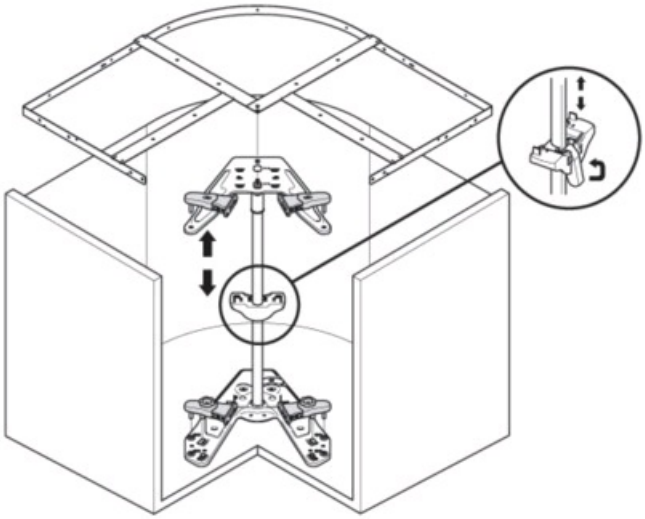
RÉFÉRENCE	TYPE	RÉF. FOURNISSEUR	POUR TRINGLE CARRÉ DE	COULEUR	VENDU PAR
338362	Ferrure	541.46.900	pour portes 90°	Gris 9006	1 ferrure
432434	Ferrure	541.46.411	pour portes 90°	Anthracite	1 ferrure
338358	Plateau ARENA CL	541.46.283	Meuble de 800 mı	Fond blanc galerie	1 plateau
338360	Plateau ARENA CL	541.46.293	Meuble de 900 mı	Fond blanc galerie	1 plateau
338359	Plateau ARENA ST	541.46.285	Meuble de 800 mı	Fond blanc galerie	1 plateau
338361	Plateau ARENA ST	541.46.295	Meuble de 900 mı	Fond blanc galerie	1 plateau
432436	Plateau ARENA ST	541.48.424	Meuble de 800 mı	Fond anthracite gı	1 set de 2 plateau
432437	Plateau ARENA ST	541.48.434	Meuble de 900 mı	Fond anthracite gı	1 set de 2 plateau