Tèl : 03 87 84 43 87
https://www.batifer.com

Support de main courante fixe

CROSO

Page 460 du catalogue Batifer

Descriptif détaillé

Support mâle pour tube diamètre 42,4 x 2 mm.
Platine pour tube diamètre 42,4 mm.
Inox 304 brossé.

Tableau des références produits
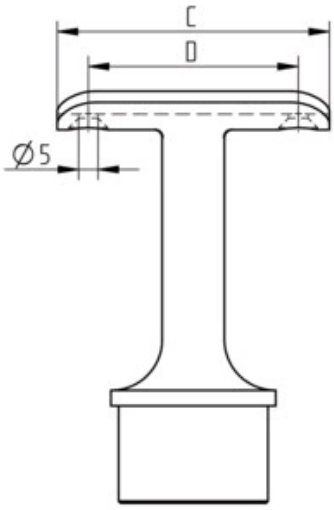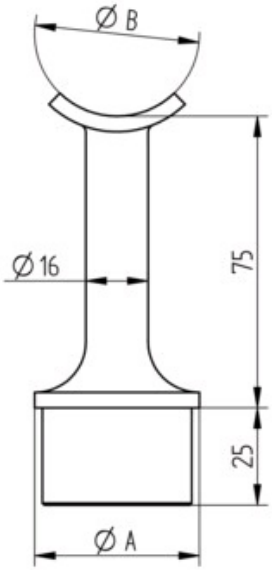
RÉFÉRENCE	A	B	C	D	VENDU PAR
304130	42.4 x 2 mm	42.4 mm	70 mm	54 mm	1