Tèl : 03 87 84 43 87
https://www.batifer.com

Platine orientable

CROSO

Page 461 du catalogue Batifer

Descriptif détaillé

Support avec manchon mâle pour tube de 42,4 x 2 mm.
Assemblage à coller.
Sans fixation.
Inox 316 brossé.

Tableau des références produits
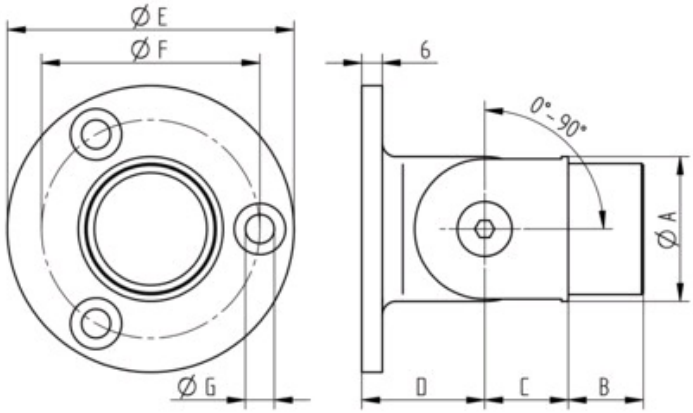
RÉFÉRENCE	A	B	C	D	E	F	G	VENDU PAR
424554	42.4 x 2 mr	22 mm	24,5 mm	36 mm	84 mm	64 mm	8.5 mm	1