Tèl : 03 87 84 43 87
https://www.batifer.com

Loqueteau magnétique 2 kg

HAFELE

Page 890 du catalogue Batifer

Descriptif détaillé

Boîtier de fermeture magnétique, force d'adhérence 2,0 kg, à visser, carrée.
Possibilité de réglage avec trou oblong sur le boîtier.
Montage boîtier et contre-pièce à visser.
Boîtier amovible.
Matériau boîtier : plastique.
Contre-pièce rigide : acier.

Tableau des références produits

RÉFÉRENCE	RÉF. FOURNISSEUR	FINITION
337945	246.26.741	Blanc
337942	246.26.141	Marron
337943	246.26.341	Noir
337946	246.26.940	Aspect argent

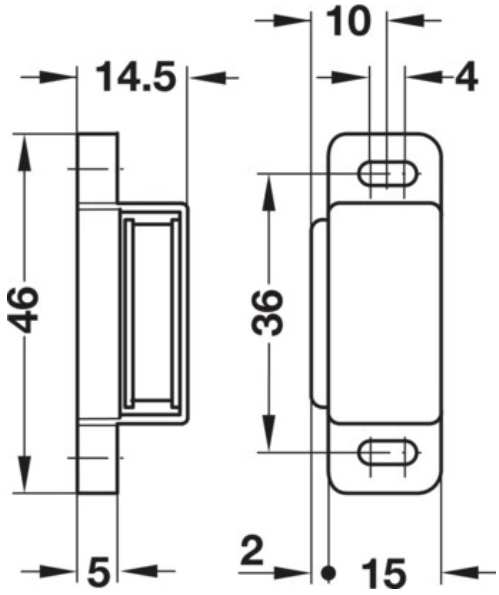
10
14.5
4
46
36
5
2
15

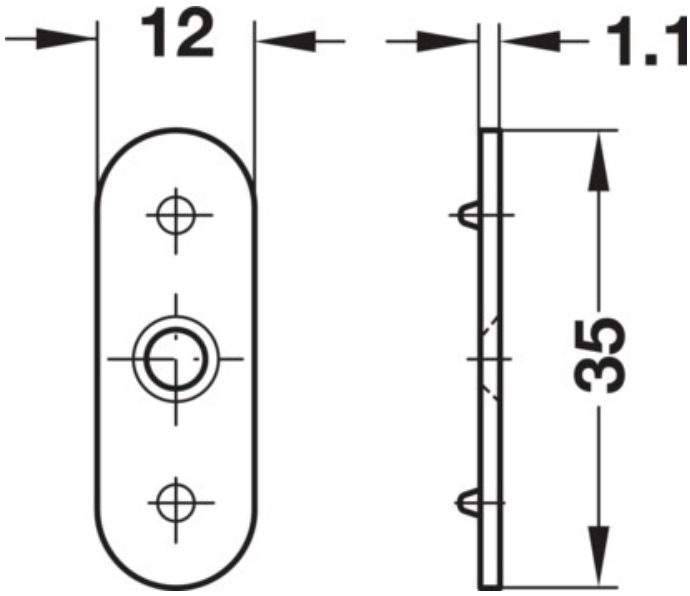
12
1.1
35