Tèl : 03 87 84 43 87
https://www.batifer.com

Joint de fenêtre SP103A RLX

DEVENTER

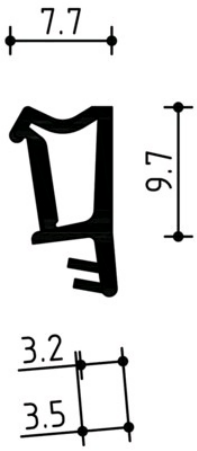

Descriptif détaillé

Joint thermoplastique élastomère en micro mousse à cellules en structure fermées.
Il garde une bonne élasticité au différence de température, un dos dur pour une mise en place facile et rapide.
Compatibilité aux vernis acryliques soluble à l'eau, ainsi que tous les vernis conventionnels contenant des dissolvants à base de résine d'alkydes.

Rouleau de 175 m.

Tableau des références produits
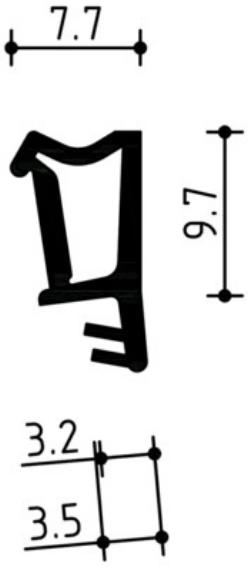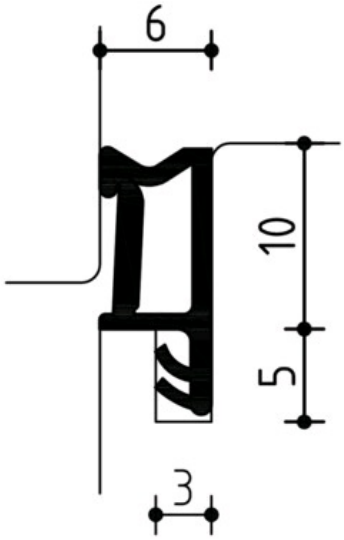
RÉFÉRENCE	COULEUR	VENDU PAR
439905	Noir	175 m
439906	Brun rustique	175 m