Tèl : 03 87 84 43 87
https://www.batifer.com

Lampe de bureau Roxxane Nimbus Home

HAFELE

Page 999 du catalogue Batifer

Descriptif détaillé

Éclairage parfait avec un flux lumineux de 900 lumens et un réflecteur large.
Le luminaire dimmable peut être commandé grâce à des gestes sans contact.
La gradation utilisée de la puissance garantit que le luminaire ne subit aucun scintillement pendant les vidéoconférences.
Utilisation ergonomique, tête 3D articulée.
Aluminium et alliage zingué.
230 Volt ~ / 50 Hz Volts / 10,2 Watts.
Blanc chaud 3000 °Kelvin / 36 LEDS.

Tableau des références produits

RÉFÉRENCE	MODÈLE	FINITION	RÉF. FOURNISSEUR	VENDU PAR
434434	Pour bureau JOBTISCH	Blanc	833.67.277	1
434435	Pour bureau JOBTISCH	Noir	833.67.278	1
434436	Pour bureau JOBTISCH	Argent	833.67.279	1
434437	Pour bureau JOBTISCH	Bronze	833.67.280	1
434438	Avec embase	Blanc	833.67.281	1
434439	Avec embase	Noir	833.67.282	1
434440	Avec embase	Argent	833.67.283	1
434441	Avec embase	Bronze	833.67.284	1
434442	Avec pince	Blanc	833.67.285	1
434443	Avec pince	Noir	833.67.286	1
434444	Avec pince	Argent	833.67.287	1
434445	Avec pince	Bronze	833.67.288	1

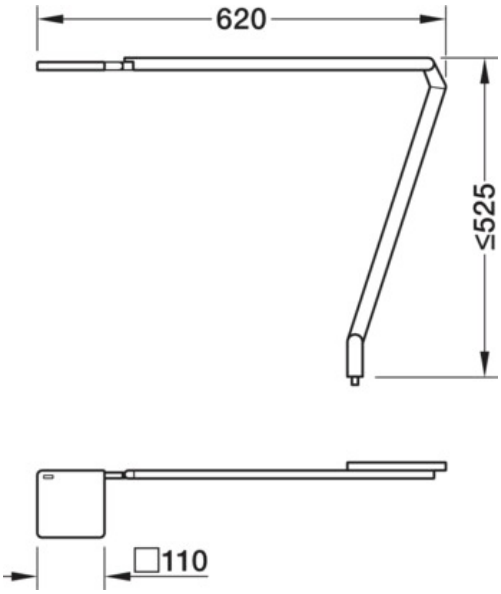
620
≤525
□110

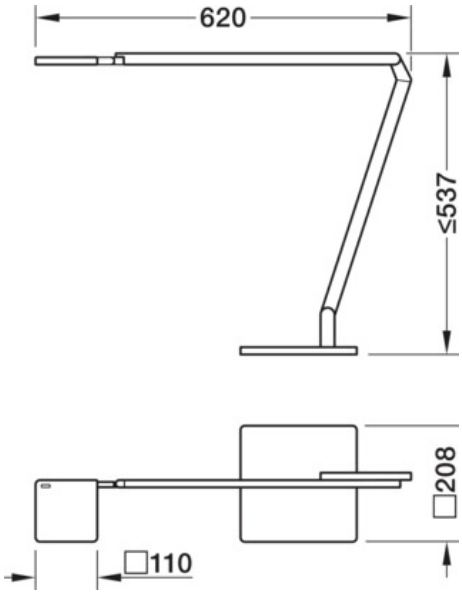
620
≤537
□208
□110

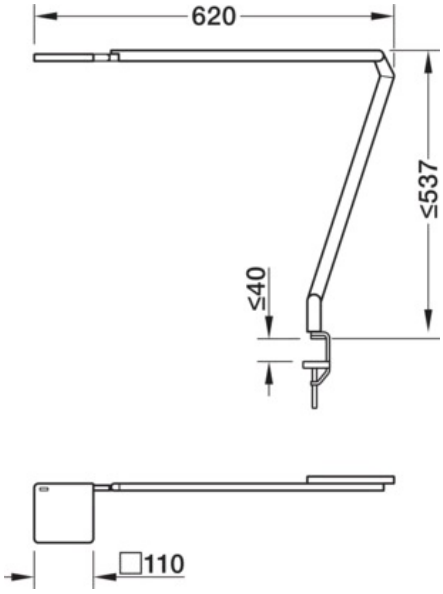
620
≤537
≤40
□110