Tèl : 03 87 84 43 87
https://www.batifer.com

Variateur pour LED LOOX

HAFELE

Page 1045 du catalogue Batifer

Descriptif détaillé

Diamètre de perçage (mm) : 12 / Longueur (mm) : 47,3.
Conso. énergétique (W) : 1 Zone d'utilisation (mm) : 0 - 80.
Finition : plastique, aspect argent.
> Non combinable avec boîtier d'interrupteurs multiples.
> La valeur de réglage est stockée hors alimentation (fonction mémoire).

Câble à commander séparément.

Tableau des références produits

RÉFÉRENCE	FINITION	TYPE	RÉF. FOURNISSEUR	VENDU PAR
435195	Blanc	Sans contact	833.89.168	1
435192	Noir	Avec contact	833.89.174	1

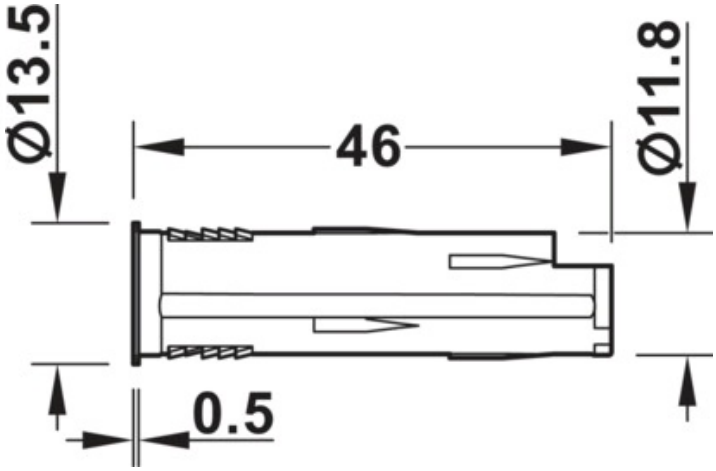
Ø13.5
46
Ø11.8
0.5

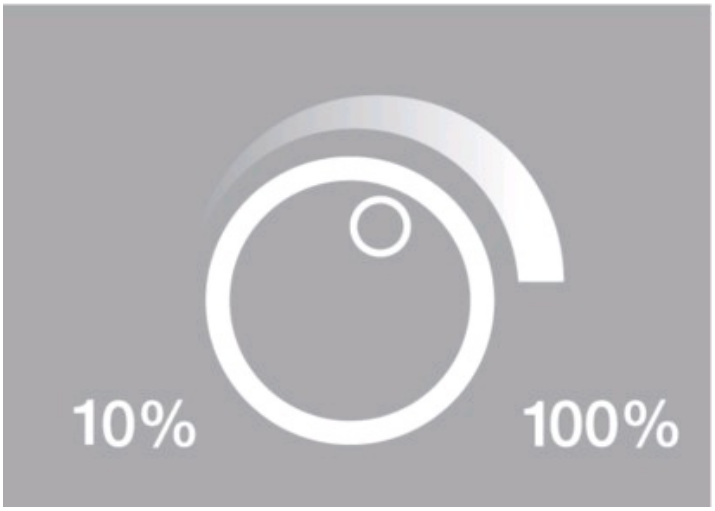
10%
100%