Tèl : 03 87 84 43 87
https://www.batifer.com

Olive de guidage sur platine

MANTION

Page 483 du catalogue Batifer

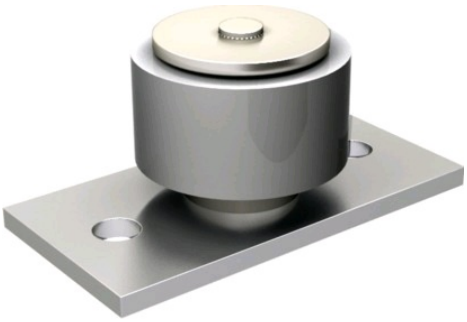

Descriptif détaillé

Pour rail en "U" de dimension 50 X 60 mm.
Olive nylon d iamètre 50 mm.

Tableau des références produits
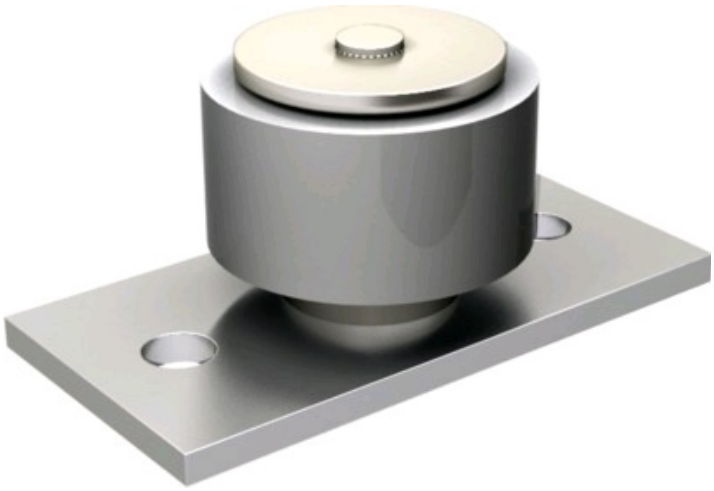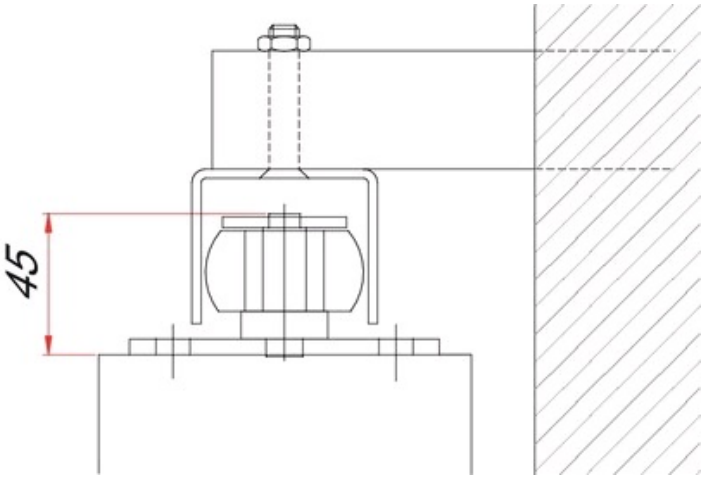
RÉFÉRENCE	VENDU PAR
166063	1