Tèl : 03 87 84 43 87
https://www.batifer.com

Gond sur platine rectangulaire

BRASIER

Page 449 du catalogue Batifer

Descriptif détaillé

Traitement de surface par thermolaquage.
Teinte noir RAL 9005.
Trous fraisés.

Tableau des références produits
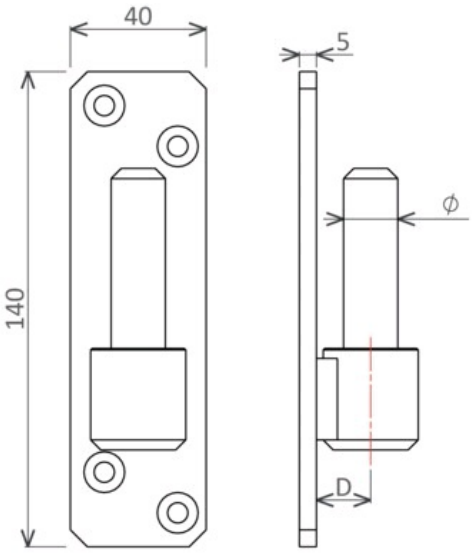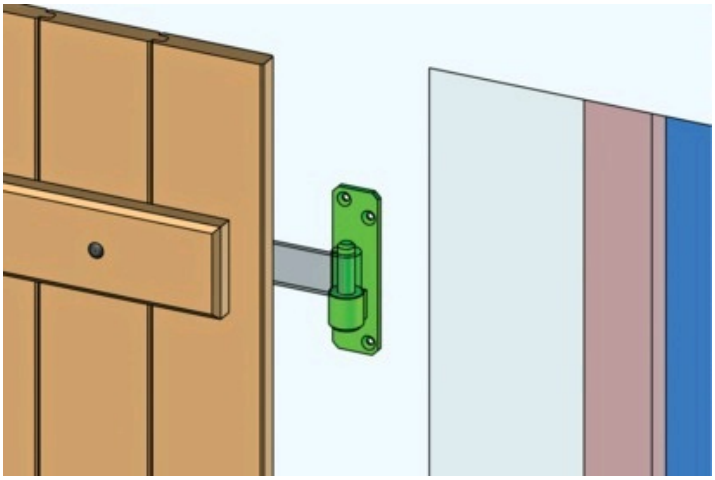
RÉFÉRENCE	DIAMÈTRE GOND	D	VENDU PAR
384148	14 mm	14,5 mm	1
384150	16 mm	16 mm	1