Tèl : 03 87 84 43 87
https://www.batifer.com

Gond sur platine queue de carpe

BRASIER
Page 449 du catalogue Batifer

Descriptif détaillé

Traitement de surface par thermolaquage.
Teinte noir RAL 9005.
Trous fraisés.

Tableau des références produits

RÉFÉRENCE	DIAMÈTRE GOND	D	VENDU PAR
378448	14 mm	14,5 mm	1
384152	16 mm	16 mm	1

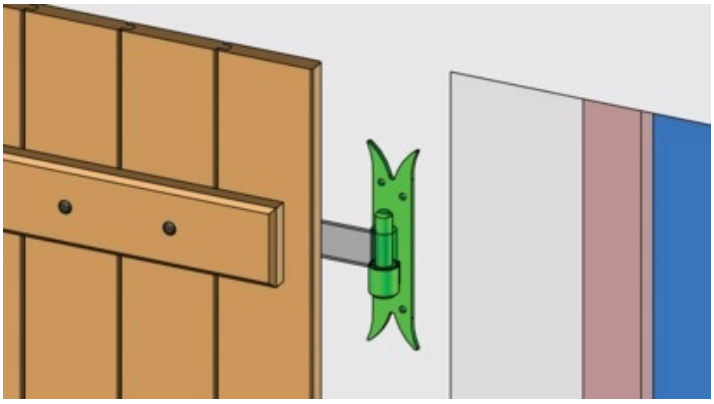

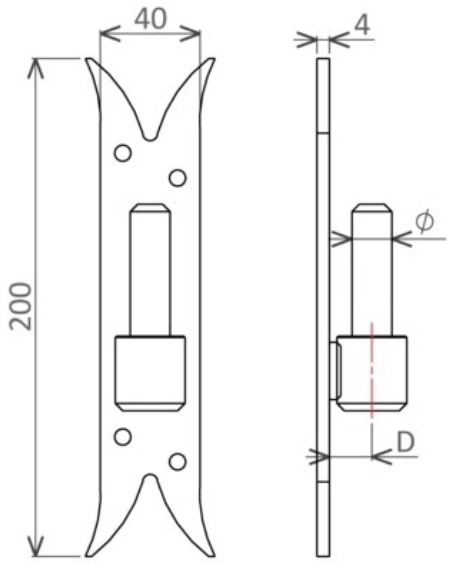
40
4
200
ϕ
D