Tèl : 03 87 84 43 87
https://www.batifer.com

Garniture sur plaques étroites ALENA

HOPPE

Descriptif détaillé

Garniture monobloc.

Plaque de 24 mm.

Percement : Trou de cylindre (clé i).

Tableau des références produits

RÉFÉRENCE	CARRÉ	COULEUR	EPAISSEUR DE PORTE	ENTRAXE	VENDU PAR
310794	7 mm	Laqué blanc RAL9	68 à 77 mm	70 mm	1
310796	7 mm	Aspect inox	78 à 82 mm	70 mm	1
310799	8 mm	Aspect inox	68 à 77 mm	92 mm	1
310800	8 mm	Laqué blanc RAL9	68 à 77 mm	92 mm	1
310801	8 mm	Laqué brun F8707	68 à 77 mm	92 mm	1
310802	8 mm	Aspect inox	78 à 82 mm	92 mm	1
310803	8 mm	Laqué blanc RAL9	78 à 82 mm	92 mm	1

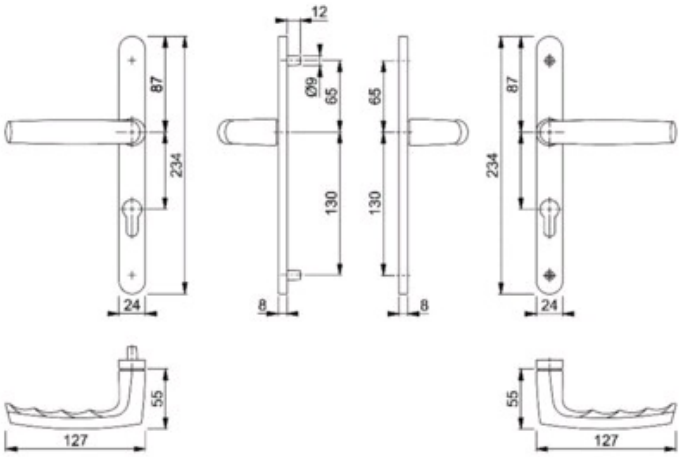
12
87
234
Ø9
65
130
65
130
87
234
24
8
8
24
55
127
55
127