Tèl : 03 87 84 43 87
https://www.batifer.com

Garniture sur rosace CRYSTAL SRR

EUROBAT

Page 174 du catalogue Batifer

Tableau des références produits

RÉFÉRENCE	PERCEMENT	COULEUR	VENDU PAR
434326	Clé i	Inox mat	1
434325	Clé L	Inox mat	1
434327	Clé WC	Inox mat	1

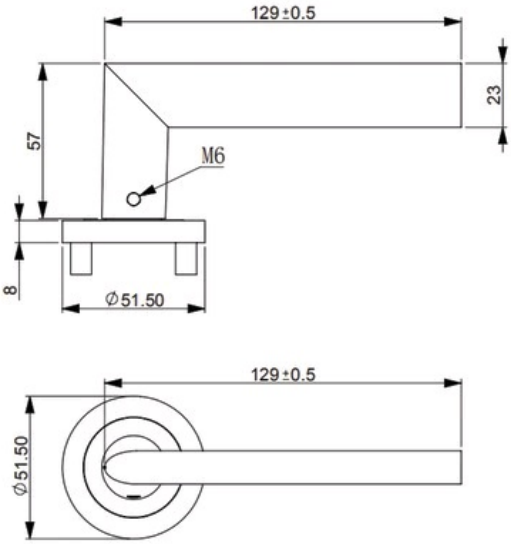
129±0.5
23
57
M6
8
∅51.50
129±0.5
∅51.50