Tèl : 03 87 84 43 87
https://www.batifer.com

Garniture sur rosaces NIORT noir mat

EUROBAT
Page 183 du catalogue Batifer

Descriptif détaillé

Garniture sur rosaces acier avec ressort de rappel.
Rosace diamètre 53 mm avec plot de centrage et fixation traversante.
Kit de fixation inclus.
Pour épaisseur de porte de 38 à 45 mm.
Carré de 7mm et un fourreau de 7/8 mm.
Inox 304 finition noir mat.

Tableau des références produits

RÉFÉRENCE	PERCEMENT	COULEUR	VENDU PAR
421408	Bec de cane	Noir mat	1
424081	Clé L	Noir mat	1
424082	Clé i	Noir mat	1
424083	BCC avec voyant	Noir mat	1
424084	BCC sans voyant	Noir mat	1

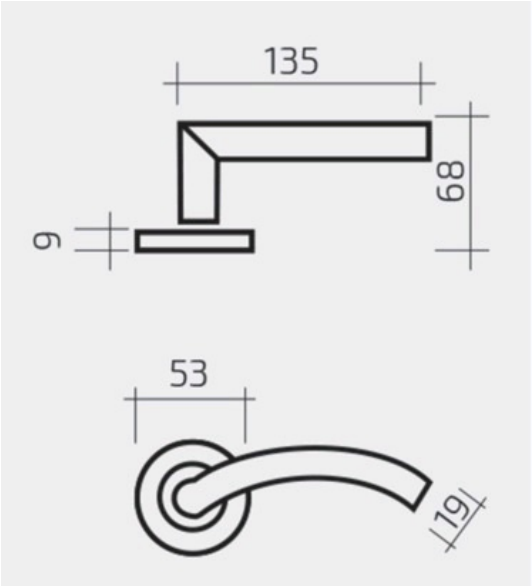
135
68
9
53
19