Tèl : 03 87 84 43 87
https://www.batifer.com

Garniture sur plaque POMEROL

EUROWALE

Page 161 du catalogue Batifer

Descriptif détaillé

Ensemble complet plaques et béquilles.
Ressort de rappel.
Entraxe 195 mm.
Fixation invisible.
Assemblage sous-plaques par 2 vis relieuses.
Pour porte d'épaisseur 40 mm.
Carré de 7 mm.
Entraxe 70 mm.
Finition brossé.
Acier inoxydable 304.

Tableau des références produits

RÉFÉRENCE	PERCEMENT	VENDU PAR
329987	Borgne	1
329988	Clé L	1
329989	Clé i	1
329990	BDCC sans voyant	1
479699	BDCC avec voyant	1

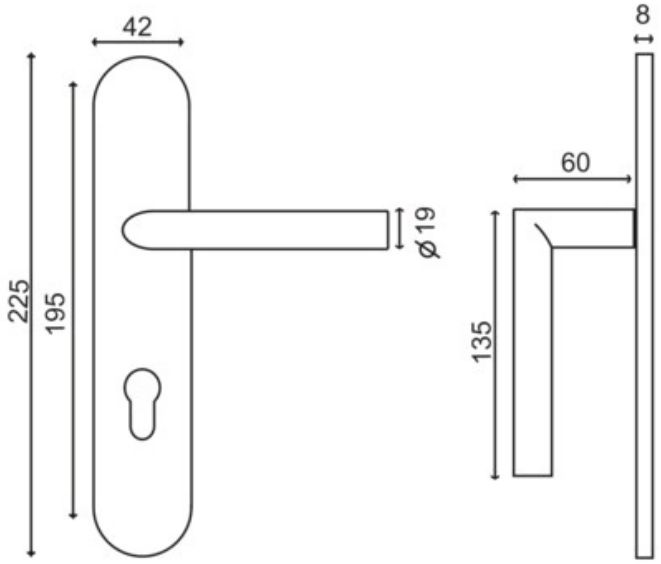
42
225
195
ø19
8
60
135