Tèl : 03 87 84 43 87
https://www.batifer.com

Demi garniture sur plaque étroite TOKYO

HOPPE

Page 153 du catalogue Batifer

Descriptif détaillé

Demi garniture intérieure.
Entraxe 92 mm, carré de 8 mm dépassant de 40 mm.
Percement : Trou de cylindre (clé i).
Laqué blanc RAL 9016.

Tableau des références produits
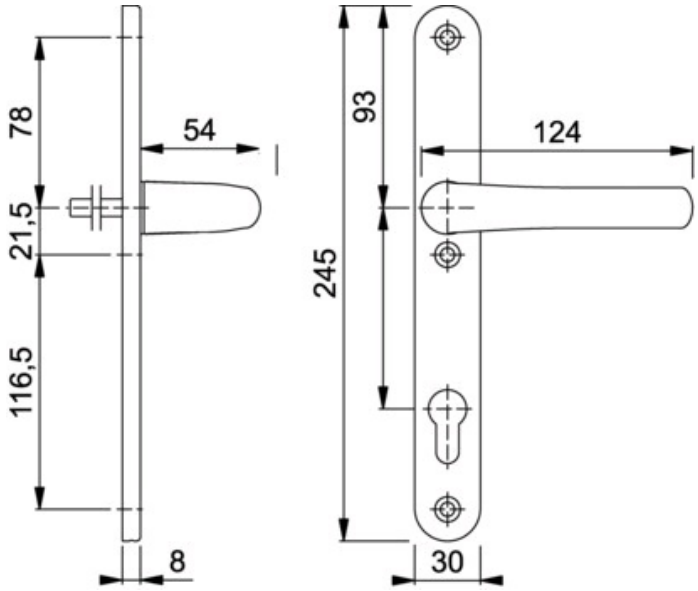
RÉFÉRENCE	VENDU PAR
170836	1