Tèl : 03 87 84 43 87
https://www.batifer.com

Rail de guidage haut SEED

SEED

Page 903 du catalogue Batifer

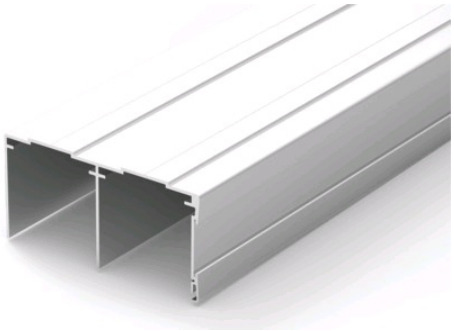

Descriptif détaillé

Astucieux, ce rail est réversible: 1 face lisse et 1 face avec logement pour insérer une bande de chant assortie au panneau.
Rail haut à fixer au plafond.
Largeur 96 mm, hauteur 48 mm.
Aluminium.

Tableau des références produits

RÉFÉRENCE	LONGUEUR	COULEUR	VENDU PAR
303942	2550 mm	Satiné argent	1
303948	5140 mm	Satiné argent	1
303944	2550 mm	Laqué blanc	1
303950	5140 mm	Laqué blanc	1
329466	2550 mm	Inox	1
329467	5140 mm	Inox	1
303947	2550 mm	Poli bronze	1
303953	5140 mm	Poli bronze	1
303945	2550 mm	Laqué noir granité	1
303951	5140 mm	Laqué noir granité	1

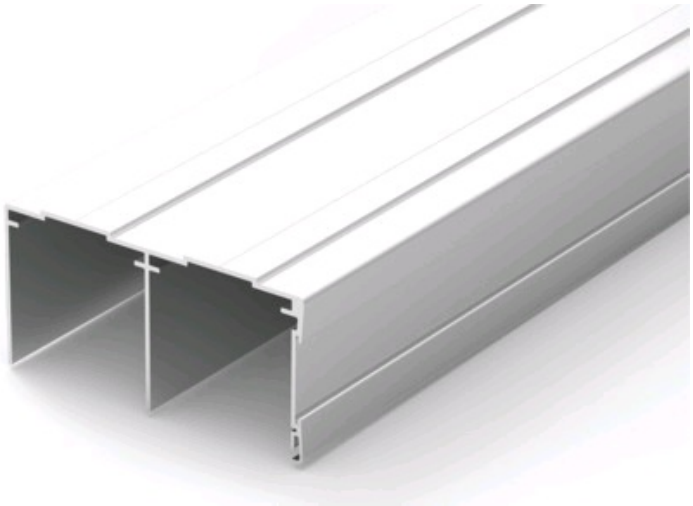

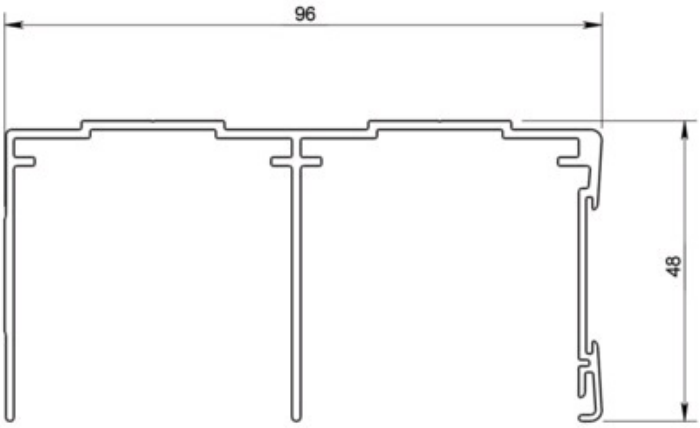
96
48