Tèl : 03 87 84 43 87
https://www.batifer.com

Profil double U 19mm

SEED

Page 902 du catalogue Batifer

Descriptif détaillé

Permet de réaliser une joue avec 2 panneaux mélaminés de 19.
Largeur 61 mm, profondeur 13 mm.
Aluminium.

Tableau des références produits

RÉFÉRENCE	LONGUEUR	COULEUR	VENDU PAR
329548	5140 mm	Satiné argent	1
329549	5140 mm	Laqué blanc	1

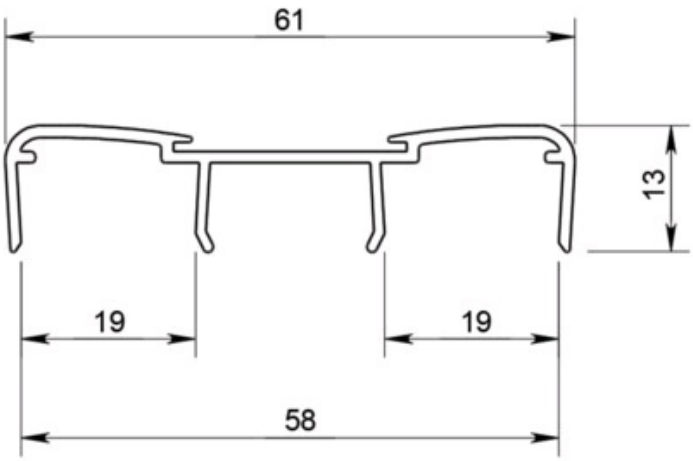

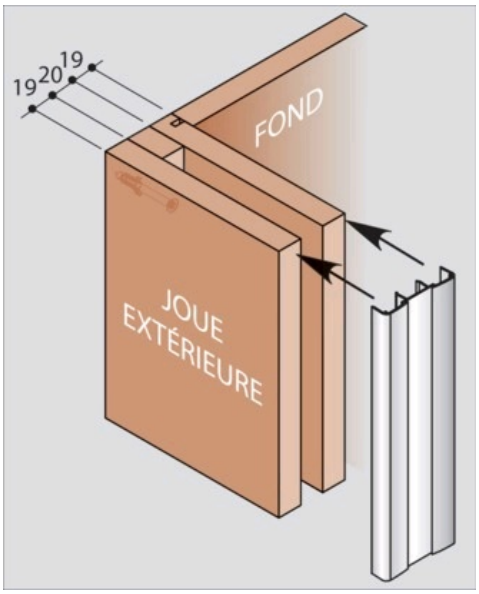
19
20
19
FOND
JOUE
EXTÉRIEURE